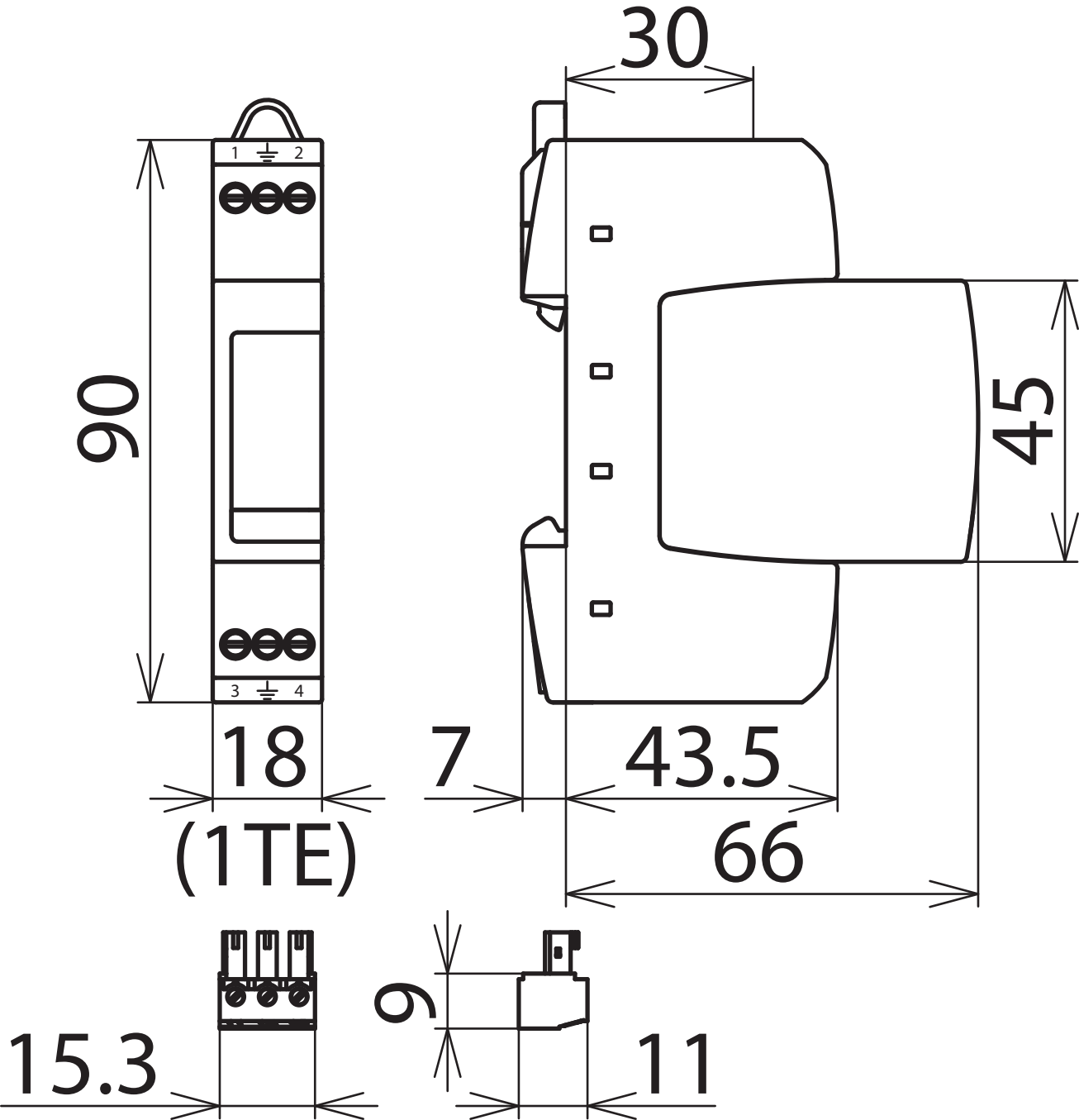
30
1
2
90
45
3
4
18
7
43.5
(1TE)
66
15.3
9
11