HV FR 68-LED

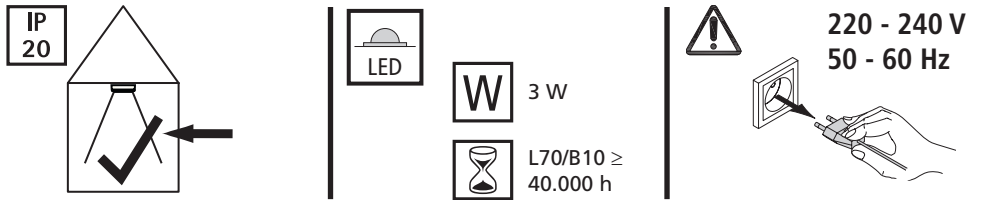

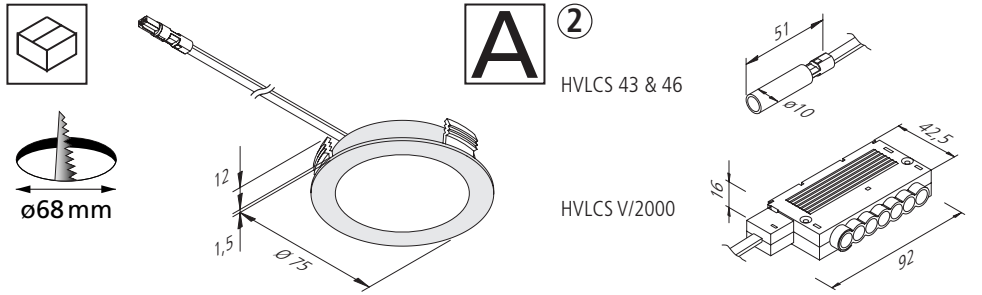

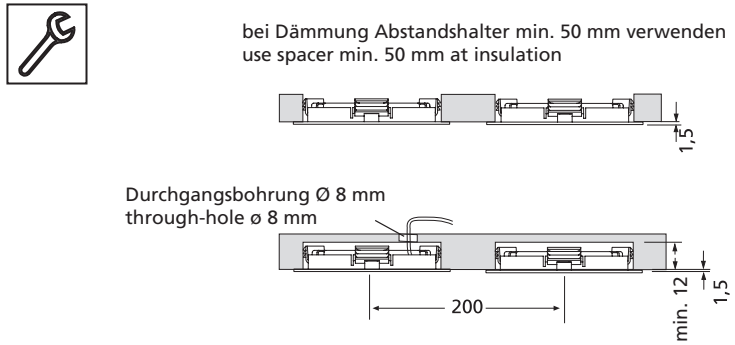

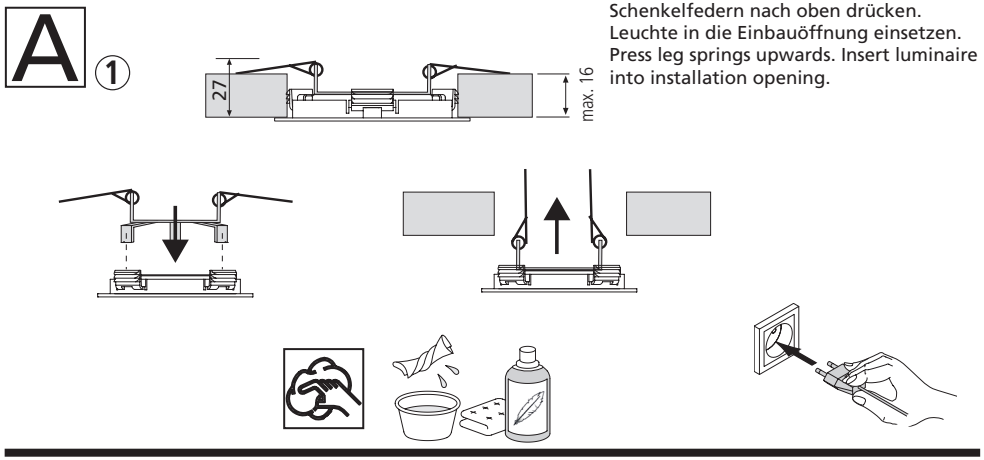

22601032201 13.11.2017

Montage- und Bedienungsanleitung

Hera LED Einbauleuchte
Typ HV FR 68-LED

Bestimmungsgemäße Verwendung

LED-Einbauleuchte mit homogenem Flächenlicht für 230 V für die 68er Bohrung. Als Möbelleuchte gemäß VDE 0710 Teil 14/04.82 zum Einbau in Möbel zugelassen. Nur für den Betrieb im Innenbereich geeignet.

1. **Beim Austausch von defekten Teilen dürfen nur Originalteile verwendet werden.**
2. **Die Einbauabstände müssen eingehalten werden. Bei Nichtbeachtung besteht Überhitzungsgefahr.**
3. **Alle Steckverbindungen immer bis zum Anschlag einführen.**
4. **Ein fester Netzanschluss darf nur vom Fachmann erstellt werden. Wenn die äußere flexible Leitung dieser Leuchte beschädigt ist, darf sie nur durch eine spezielle Leitung oder durch eine Leitung ersetzt werden, die ausschließlich über den Hersteller oder seinen Servicevertreter erhältlich ist. Zu montierende Schraubklemmen müssen der EN 60998-2-1 entsprechen (z.B. Wieland Typ 21.310.0353.0)**
5. **Die Lichtquelle dieser Leuchte ist nicht ersetzbar; wenn die Lichtquelle ihr Lebensdauerende erreicht hat, ist die gesamte Leuchte zu ersetzen.**
6. **Die Leuchte nicht demontieren da das Licht der Leuchtdioden das menschliche Auge verletzen kann.**
7. **empfohlener Phasen-Dimmer: Busch-Jaeger 6523U oder Sygonix 33594C**

erhältliches Zubehör:

1. Montagefeder zur Montage in Leichtbaudecken
2. Netzanschlussleitung HVLCS 43, 6-fach Verteiler HVLCS V/2000 oder Verbindungsleitung HVLCS 46

Entsorgen Sie elektrische Geräte nicht im Hausmüll, nutzen Sie die Sammelstellen in Ihrer Gemeinde. Wenn Sie das Gerät durch ein neues ersetzen, ist der Verkäufer gesetzlich verpflichtet, das alte mindestens kostenlos zur Entsorgung entgegenzunehmen.

Nachdruck auch auszugsweise verboten.
Erklärung der Symbole: http://www.hera-online.de/de/fachliches.html

Assembly and operating Instructions

Hera LED Recessed Luminaire
Type HV FR 68-LED

Intended use

Recessed LED luminaire with homogeneous planar lighting for 230 V for the 68 cut-out. Approved as a furniture luminaire in accordance with VDE 0710 part 14/04.82 for installation in furniture. This product is for indoor use only.

1. **Faulty parts should only be replaced with original parts.**
2. **The specified installation distances must be maintained. This warning must be observed to avoid the risk of overheating.**
3. **Always fully insert all plug connections.**
4. **Permanent connection to the mains may only be carried out by a qualified electrician. If the external flexible cable or cord of this luminaire is damaged, it must be replaced by a special cord or cord exclusively available from the manufacturer or his service agent. The screw clamps must comply with EN 60998-2-1 (e.g. Wieland type 21.310.0353.0).**
5. **The light source of this luminaire is not replaceable; when the light source reaches its end of life the whole luminaire must be replaced.**
6. **Do not disassemble the luminaire as the light diode can cause damage to the eyes.**
7. **recommended phase dimmer: Busch-Jaeger 6523U or Sygonix 33594C**

available accessories:

1. mounting spring for mounting in lightweight design ceilings
2. mains cable HVLCS 43, 6-way distributor HVLCS V/2000 or connecting cable HVLCS 46

Do not dispose of electrical appliances in household waste, use separate collection facilities. When replacing old appliances with new ones, the retailer is obliged by law to accept to take back your old appliance for disposal free of charge.

Reproduction of this document in whole or part is forbidden.
Explanation of the Symbols: http://www.hera-online.de/en/technical-information.html

Hera GmbH & Co. KG
Dieselstraße 9
32130 Enger / Germany