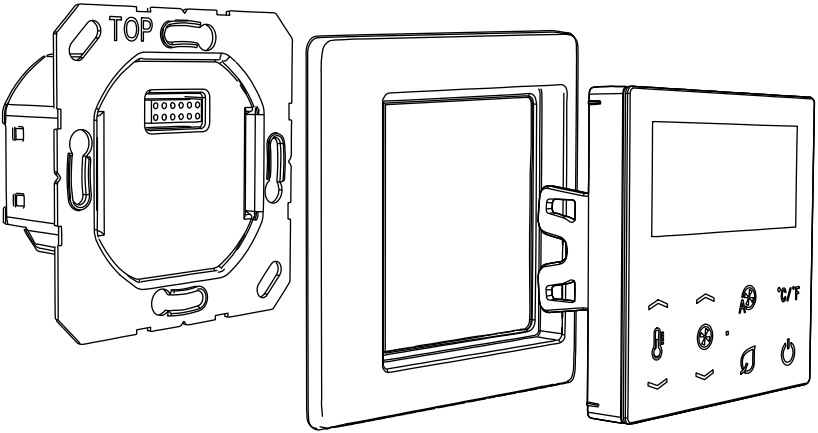
°C/°F
TOP