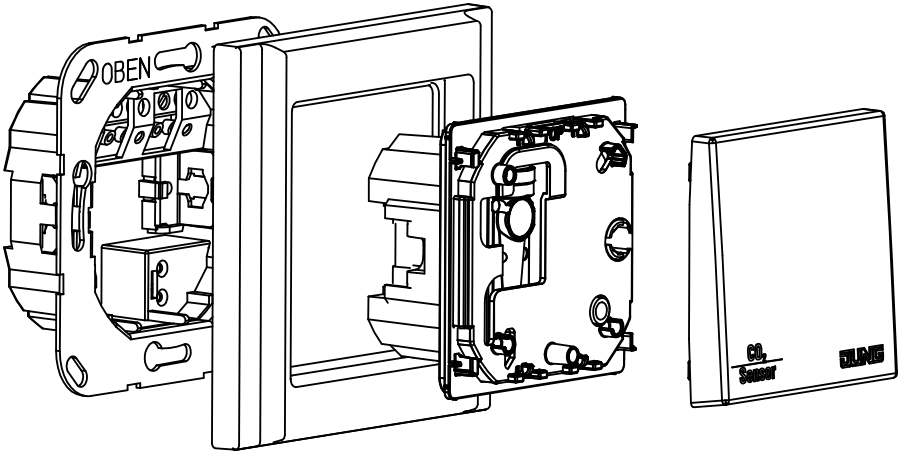
OBEN
CO_2
Sensor
JUNG