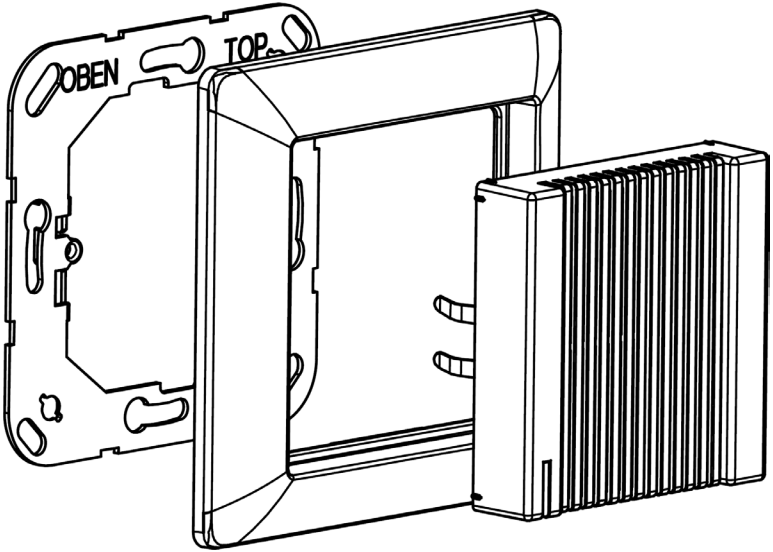
OBEN
TOP