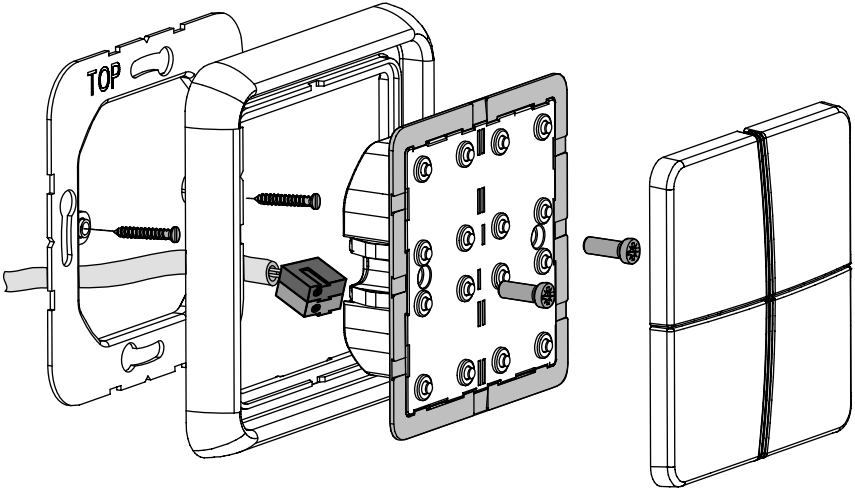
TOP