AEG

AEG SKB588E1AE Einbaukühlschrank / 880 mm / 142 L / Dekorfähig / E

SKB588E1AE

OptiSpace: Höhenverstellbare Glasablagen
OptiSpace bedeutet für Sie die flexible Nutzung des Kühlraums. Einfach die Glasablagen entnehmen oder Ihren Bedürfnissen entsprechend anordnen – beispielsweise für die Lagerung von hohen Gegenständen wie Torten, großen Töpfen oder aufrecht stehenden Falschen. Zudem erleichtert Ihnen die Entnahmen der Ablagen die Reinigung des

-

Produktvorteile & Ausstattung

OptiSpace: Höhenverstellbare Glasablagen
OptiSpace bedeutet für Sie die flexible Nutzung des Kühlraums. Einfach die Glasablagen entnehmen oder Ihren Bedürfnissen entsprechend anordnen – beispielsweise für die Lagerung von hohen Gegenständen wie Torten, großen Töpfen oder aufrecht stehenden Falschen. Zudem erleichtert Ihnen die Entnahmen der Ablagen die Reinigung des

Schublade in voller Breite für langes und ungewöhnlich geformtes Gemüse
Eine geräumige Gemüseschublade in voller Breite, in der Sie alles aufbewahren können, was Sie kaufen. Sogar das ungewöhnlich geformte, längere Gemüse passt jetzt problemlos hinein. Von Gurken bis hin zu Sellerie finden alle leicht einen Platz in diesem Gemüsefach.

Ablagen aus Sicherheitsglas: Mit bis zu 25 kg belastbar
Für optimale Stabilität sind alle Ablagen aus Sicherheitsglas gefertigt - bestes Material, um Zuverlässigkeit zu gewährleisten.

- ÖKO SANTO Kühlschrank mit Innenbeleuchtung im Kühlraum: LED
- 880 mm Nischenhöhe
- Vollautomatisches Abtauen im Kühlraum
- Höhenverstellbare Glasablagen: 3
- Obst- und Gemüseschubladen: 1
- Eierablage: 2 für je 6 Eier
- Türanschlag: rechts, wechselbar

AEG

AEG SKB588E1AE Einbaukühlschrank / 880 mm / 142 L / Dekorfähig / E

SKB588E1AE

Technische Daten

PNC	933 017 063
EPREL Registrierungscode	377111
EAN-Nummer	7332543764211
Energieeffizienzklasse	E
Jährlicher Energieverbrauch in kWh	93
Gesamtnutzinhalt (Liter)	142
Gesamtnutzinhalt Kühlfächer (Liter)	142
Luftschallemissionsklasse	B
Luftschallemission in dB(A) re 1 pW	35
Klimaklasse	SN-N-ST-T
Eierablage	2 für je 6 Eier
Gerätehöhe (mm)	881
Gerätebreite (mm)	588
Gerätetiefe (mm)	549
Einbauhöhe (mm)	880
Einbaubreite (mm)	560
Einbautiefe (mm)	550
Farbe	Weiß
Anschlusswert (Watt)	100
Volt	230-240
Absicherung (A)	10
Frequenz (Hz)	50
Kabellänge (m)	2,4
Bruttogewicht (kg)	30.5
Nettogewicht (kg)	29

Verpackung, Höhe (mm)	935
Verpackung, Breite (mm)	625
Verpackung, Tiefe (mm)	630
Verpackungsgewicht Wellpappe in g	205
Verpackungsgewicht Papier/Karton in g	9
Verpackungsgewicht Holz in g	0
Verpackungsgewicht Polyethylen (PE) in g	300
Verpackungsgewicht Polypropylen (PP) in g	3
Verpackungsgewicht Polystyrol (EPS/EPP) in g	805
Verpackungsgewicht PU-Schaum in g	0
Verpackungsgewicht Eisenstahl in g	0
Verpackungsgewicht Gummi in g	0
Herstellungsland	Ungarn

PSAARE070D000003

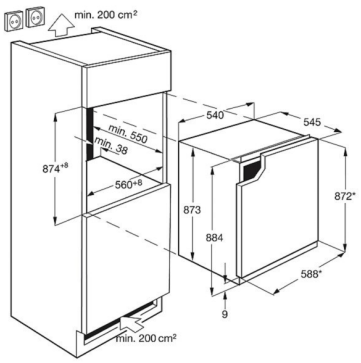

* Türabmessungen (ohne Griff)