Datenblatt | Artikelnummer: 215-311

Bananenstecker; für Buchsendurchmesser 4 mm; 2,50 mm²; schwarz

https://www.wago.com/215-311

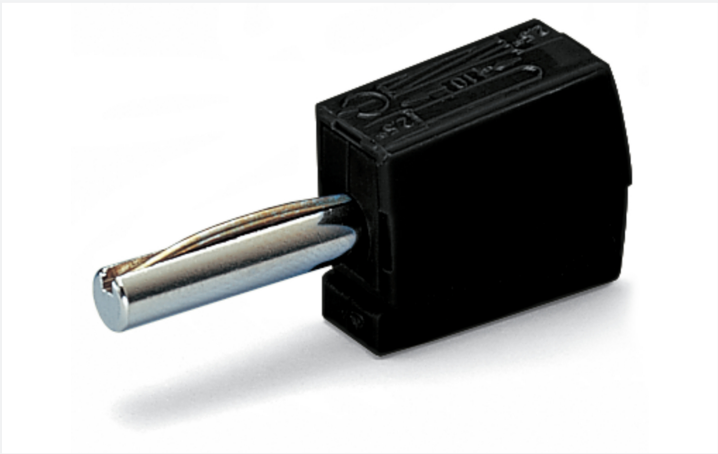



Farbe: ■ schwarz

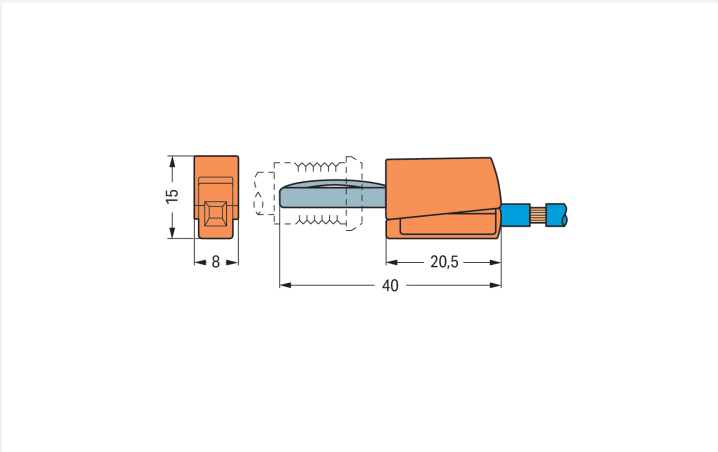

Abmessungen in mm

Technische Daten

Gesamte Anzahl der Potentiale	1

Elektrische Daten

Bemessungsstrom	20 A
Prüfspannung	42 V

Anschlussdaten

Anschlusstechnik	CAGE CLAMP®
Abisolierlänge	9 … 11 mm / 0.35 … 0.43 inch
Klemmstellen	1
Eindrähtiger Leiter	0,08 … 2,5 mm² / 28 … 14 AWG
Feindrähtiger Leiter	0,08 … 2,5 mm² / 28 … 14 AWG

Geometrische Daten

Breite	8 mm / 0.315 inch
Höhe	15 mm / 0.591 inch
Tiefe	40 mm / 1.575 inch

Werkstoffdaten

Farbe	schwarz
Brandlast	0,037 MJ
Gewicht	3,9 g

Kaufmännische Daten

Produktgruppe	2 (Zubehör)
VPE (UVPE)	50 St.
Verpackungsart	Karton
Ursprungsland	DE
GTIN	4045454293499
Zolltarifnummer	85366990990

Produktklassifikation

UNSPSC	39121421
eCl@ss 10.0	27-44-03-13
eCl@ss 9.0	27-44-03-13
ETIM 9.0	EC002255
ETIM 10.0	EC002255
ECCN	NO US CLASSIFICATION

Environmental Product Compliance

RoHS Compliance Status	Compliant,No Exemption

Downloads

Environmental Product Compliance

Compliance Search

Environmental Product Compliance 215-311

Dokumentation

Ausschreibungstext

215-311	19.02.2019	xml 3.02 KB	
215-311	19.09.2017	docx 14.61 KB	

CAD/CAE-Daten

CAD Daten

2D/3D Modelle 215-311

CAE Daten

EPLAN Data Portal
215-311

WSCAD Universe
215-311

Handhabungshinweise

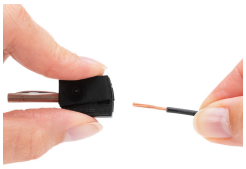

Leiter anschließen: Gehäuse an der eckigen Öffnung zusammendrücken und Leiter einführen.

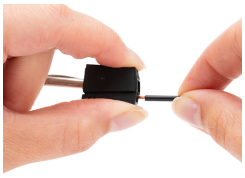



Leiter 9 … 11 mm abisolieren.

Prüfen

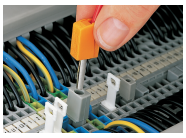

Prüfen mit Bananenstecker
Hier über den Prüfadapter (Bestellnr. 209-170)