Datenblatt | Artikelnummer: 855-4105/400-101

Kabelumbau-Stromwandler; Primärer Bemessungsstrom 400 A; Sekundärer Bemessungsstrom 5 A; Bemessungsleistung 1 VA; Genauigkeitsklasse 1; Leitungslänge 0,5m

https://www.wago.com/855-4105/400-101



Abbildung ähnlich

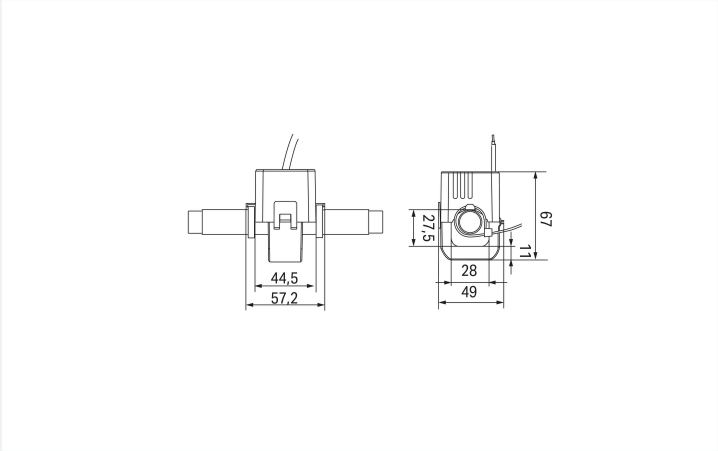

Abmessungen in mm

Kurzbeschreibung:
Die kompakten teilbaren Kabelumbau-Stromwandler sind speziell für das Nachrüsten in bestehenden Anlagen geeignet. Kabelumbau-Stromwandler finden insbesondere Anwendung in Fällen, bei denen der Strompfad nicht unterbrochen werden darf. Die Genauigkeit des Kabelumbau-Stromwandlers führt zu besonders genauen Strommessungen. Die Kabelumbau-Stromwandler sind mit der angegebenen Bemessungsleistung am Ende des Kabels belastbar. Alle Wandler sind mit farbkodiertem Kabel ausgelegt. Zwei mitgelieferte UV-beständige Kabelbinder gewährleisten eine sichere und einfache Montage.

Merkmale:

- Übersetzungsverhältnisse von primärseitig 400 A und sekundärseitig 5 A
- Keine Unterbrechung der Messleitung
- Ideal für die Anwendung in sehr kleinen Räumen
- Besonders schnelle Montage
- Für Anwendung um isolierte Leiter bis Ø 28 mm
- Kompakt und scharnierbar
- Farbkodierte Anschlussleitung bis 0,5 m

Technische Daten

Eingang

Messgröße	Strom

Eingang – Stromwandler

Thermischer Bemessungsdauerstrom I_{cth}	100 %
Thermischer Bemessungskurzzeitstrom I_{th}	60 x I_N / 1 s
Bemessungsstoßstrom I_{dyn}	2,5 x I_{th}
Bemessungsfrequenz	50 … 60 Hz
Primärer Bemessungsstrom	400 A

Ausgang – Stromwandler

Sekundärer Bemessungsstrom	5 A
Bemessungsleistung S_r	1 VA

Messabweichung

Genauigkeitsklasse	1

Sicherheit und Schutz

Schutzart	IP20
Prüfspannung	AC 3 kV; 50 Hz; 1 min
Höchste Spannung für Betriebsmittel U_m	AC 720 V_{eff}

Anschlussdaten

Durchführung für Messleiter	Ø 28 mm
Leitungstyp	2 x 1,5 mm²; feindrähtig
Farbcode	schwarz = S1; rot = S2

Geometrische Daten

Leitungslänge	0,5 m
Breite	57,2 mm / 2.25 inch
Höhe	67 mm / 2.64 inch
Tiefe	49 mm / 1.93 inch

Mechanische Daten

Montageart	Teilbarer Stromwandler (frei hängend)

Werkstoffdaten

Gewicht	263 g

Umgebungsbedingungen

Umgebungstemperatur (Betrieb)	-10 … +55 °C
Umgebungstemperatur (Lagerung)	-20 … +70 °C
Relative Feuchte	5 … 85 % (ohne Betauung)
Einsatzhöhe max.	2000 m

Normen und Bestimmungen

Konformitätskennzeichnung	CE
Normen/Bestimmungen	EN 61869-1 EN 61869-2

Kaufmännische Daten

Produktgruppe	29 (INTERFACE ELECTRONIC (NET))
VPE (UVPE)	1 St.
Verpackungsart	Karton
Ursprungsland	NL
Zolltarifnummer	85043180888

Produktklassifikation

UNSPSC	39121008
eCl@ss 10.0	27-21-09-02
eCl@ss 9.0	27-21-09-02
ETIM 9.0	EC002048
ETIM 10.0	EC002048
ECCN	NO US CLASSIFICATION

Environmental Product Compliance

RoHS Compliance Status	Compliant,No Exemption

Zulassungen / Zertifikate

Allgemeine Zulassungen

Zulassung	Norm	Zertifikatsname
EAC GZO Almaty Standart	TP TC 004/2011	EAC CoC 03082

Konformitäts- und Herstellererklärungen

Zulassung	Norm	Zertifikatsname
EU-Declaration of Conformity WAGO GmbH & Co. KG	-	-
UK-Declaration of Conformity WAGO GmbH & Co. KG	-	-

Downloads

Environmental Product Compliance

Compliance Search

Environmental Product Compliance
855-4105/400-101

Dokumentation

Ausschreibungstext

855-4105/400-101	19.02.2019	xml 5.15 KB	
		docx 15.25 KB	

Beipackzettel

Kabelumbau-Strom-wandler	V 1.1.0 15.01.2020	pdf 812.97 KB	

CAD/CAE-Daten

CAD Daten

2D/3D Modelle
855-4105/400-101

Engineering-Software

Konfigurations- und Inbetriebnahme-Software

WAGO Interface-Konfigurationssoftware SMALL	1.6.3.7 17.09.2019	exe 46878.36 KB	↓

1 Passende Produkte

1.1 Optionales Zubehör

1.1.1 Messumformer

1.1.1.1 Leistungsmessmodul



Art-Nr.: 2857-570/024-005
3-Phasen-Leistungsmessumformer; 3x277/480 V/5 A; MODBUS RTU; Digitalausgang; Konfiguration per Software; Versorgungsspannung DC 24 V

1.1.1.2 Leistungsmessumformer



Art-Nr.: 857-569
Leistungsmessumformer; Strom- und Spannungseingangssignal; Strom- und Spannungsausgangssignal; Digitalausgang; Konfiguration per Software; Versorgungsspannung DC 24 V; 6 mm Baubreite

1.1.1.3 Strommessumformer



Art-Nr.: 857-551
Strommessumformer; Stromeingangssignal; Strom- und Spannungsausgangssignal; Digitalausgang; Konfiguration per Software; Versorgungsspannung DC 24 V; 6 mm Baubreite



Art-Nr.: 857-550
Strommessumformer; Stromeingangssignal; Strom- und Spannungsausgangssignal; Digitalausgang; Konfiguration per Software; Versorgungsspannung DC 24 V; 6 mm Baubreite; 2,50 mm²

1.1.2 Montage

1.1.2.1 Stromwandlerklemme



Art-Nr.: 2007-8876
Klemmenblock; für 3-phasige Stromwandlerschaltung; 6,00 mm²; mehrfarbig



Art-Nr.: 2007-8873
Klemmenblock; für Strom- und Spannungswandler; 6,00 mm²; mehrfarbig



Art-Nr.: 2007-8874
Klemmenblock; für Strom- und Spannungswandler; 6,00 mm²; mehrfarbig



Art-Nr.: 2007-8875
Klemmenblock; für Stromwandlerschaltung; 6,00 mm²; mehrfarbig



Art-Nr.: 2007-8877
Klemmenblock; für Stromwandlerschaltung; 6,00 mm²; mehrfarbig

Handhabungshinweise

Montieren



Der Anschluss – leicht gemacht!



Die Montage – schnell und einfach!

