Datenblatt | Artikelnummer: 855-405/250-501

Aufsteck-Stromwandler; Primärer Bemessungsstrom 250 A; Sekundärer Bemessungsstrom 5 A; Bemessungsleistung 5 VA; Genauigkeitsklasse 1

https://www.wago.com/855-405/250-501



Abbildung ähnlich

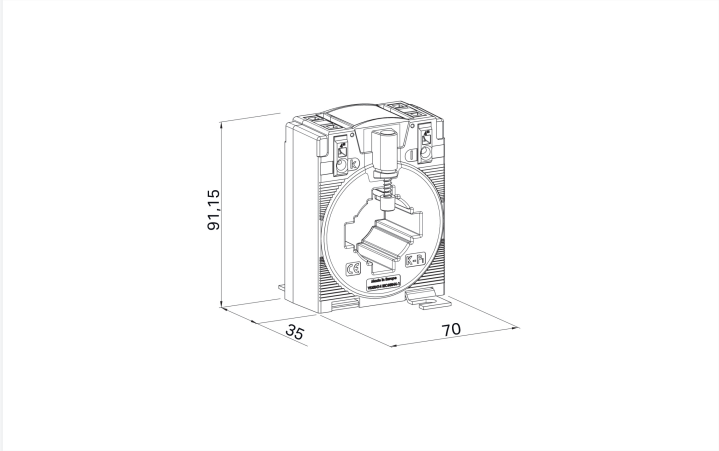

Abmessungen in mm

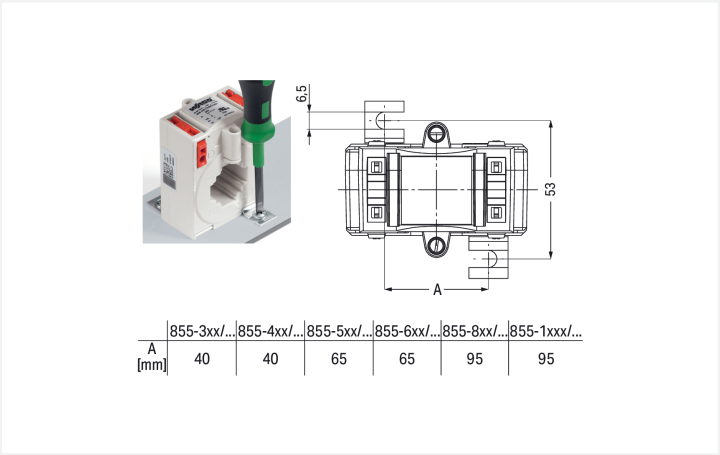

	855-3xx/...	855-4xx/...	855-5xx/...	855-6xx/...	855-8xx/...	855-1xxx/...
A [mm]	40	40	65	65	95	95

Abmessungen in mm

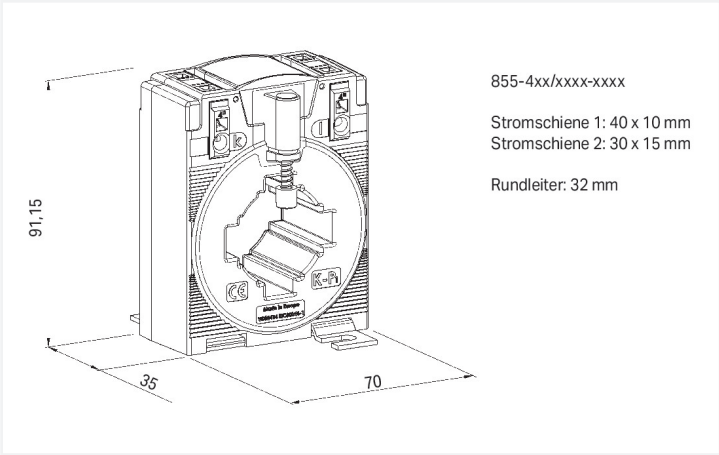

Kurzbeschreibung:

Aufsteck-Stromwandler der Serie 855 sind induktive, nach dem Trafo-Prinzip arbeitende, 1-Leiter-Stromwandler. Aufgrund des angewendeten Messprinzips eignen sich Stromwandler dieses Typs zur ausschließlichen Verwendung in Wechselstromnetzen.

Merkmale:

- Schraubenlose Anschlusstechnik mit CAGE-CLAMP®-Anschluss
- Verschiedene Montagemöglichkeiten
- Schockfest und rüttelsicher
- Hohe mechanische Haltekräfte
- Hohe Stromfestigkeit
- Ständig mit 120 % des primären Nennstroms überlastbar
- Niederspannungsstromwandler für Betriebsspannungen bis max. 1,2 kV
- Einsatz in 690V-Netzen
- UL (Recognized Components)

Technische Daten

Eingang

Messgröße	Strom

Eingang – Stromwandler

Thermischer Bemessungsdauerstrom I_{cth}	1,2 x I_N
Thermischer Bemessungskurzzeitstrom I_{th}	60 x I_N / 1 s (max. 100 kA / 1 s)
Überstrom-Begrenzungsfaktor	FS5 / FS10 (typabhängig; siehe Typenschildaufdruck)
Bemessungsfrequenz	50 … 60 Hz
Primärer Bemessungsstrom	250 A

Ausgang – Stromwandler

Sekundärer Bemessungsstrom	5 A
Bemessungsleistung S_r	5 VA

Messabweichung

Genauigkeitsklasse	1

Sicherheit und Schutz

Prüfspannung	AC 6 kV; 50 Hz; 1 min
Höchste Spannung für Betriebsmittel U_m	AC 1,2 kV_{eff}

Anschlussdaten

Durchführung für Messleiter	Ø 32 mm

Anschluss 1

Anschlusstechnik	CAGE CLAMP®
Abisolierlänge	9 … 10 mm / 0.35 … 0.39 inch
Eindrähtiger Leiter	0,08 … 4 mm² / 28 … 12 AWG
Feindrähtiger Leiter	0,08 … 4 mm² / 28 … 12 AWG

Geometrische Daten

Breite	70 mm / 2.756 inch
Höhe	91,15 mm / 3.589 inch
Tiefe	52 mm / 2.047 inch

Mechanische Daten

Montageart	Geschlossener Stromwandler Montage auf Montageplatte Montage auf Tragschiene über Tragschienenadapter Montage auf Rundleiter

Werkstoffdaten

Isolierstoffklasse	E
Gewicht	293 g

Umgebungsbedingungen

Umgebungstemperatur (Betrieb)	-5 … +50 °C
Umgebungstemperatur (Lagerung)	-25 … +70 °C
Einsatzhöhe max.	1000 m

Normen und Bestimmungen

Konformitätskennzeichnung	CE
Normen/Bestimmungen	EN 61869-1 EN 61869-2 UL: E356480

Kaufmännische Daten

VPE (UVPE)	1 St.
Verpackungsart	Karton
Ursprungsland	HU
Zolltarifnummer	85043129900

Produktklassifikation

UNSPSC	39121032
eCl@ss 10.0	27-21-09-02
eCl@ss 9.0	27-21-09-02
ETIM 9.0	EC002048
ETIM 10.0	EC002048
ECCN	NO US CLASSIFICATION

Environmental Product Compliance

RoHS Compliance Status	Compliant,No Exemption

Zulassungen / Zertifikate

Allgemeine Zulassungen

Zulassung	Norm	Zertifikatsname
EAC GZO Almaty Standart	TP TC 004/2011	EAC CoC 03082
UL Underwriters Laboratories Inc.	IEEE C57.13	E356480

Konformitäts- und Herstellererklärungen

Zulassung	Norm	Zertifikatsname
EU-Declaration of Conformity WAGO GmbH & Co. KG	-	-
UK-Declaration of Conformity WAGO GmbH & Co. KG	-	-

Downloads

Environmental Product Compliance

Compliance Search

Environmental Product Compliance
855-405/250-501

Dokumentation

Ausschreibungstext

855-405/250-501	19.02.2019	xml 4.92 KB	
855-405/250-501	08.01.2016	docx 18.59 KB	

Beipackzettel

Aufsteck-Stromwandler	pdf 1438.11 KB	

CAD/CAE-Daten

CAD Daten	CAE Daten
2D/3D Modelle 855-405/250-501	EPLAN Data Portal 855-405/250-501
	ZUKEN Portal 855-405/250-501

1 Passende Produkte

1.1 Optionales Zubehör

1.1.1 Messumformer

1.1.1.1 Leistungsmessmodul



Art-Nr.: 2857-570/024-005
3-Phasen-Leistungsmessumformer; 3x277/480 V/5 A; MODBUS RTU; Digitalausgang; Konfiguration per Software; Versorgungsspannung DC 24 V

1.1.1.2 Leistungsmessumformer



Art-Nr.: 857-569
Leistungsmessumformer; Strom- und Spannungseingangssignal; Strom- und Spannungsausgangssignal; Digitalausgang; Konfiguration per Software; Versorgungsspannung DC 24 V; 6 mm Baubreite

1.1.1.3 Strommessumformer



Art-Nr.: 857-551
Strommessumformer; Stromeingangssignal; Strom- und Spannungsausgangssignal; Digitalausgang; Konfiguration per Software; Versorgungsspannung DC 24 V; 6 mm Baubreite



Art-Nr.: 857-550
Strommessumformer; Stromeingangssignal; Strom- und Spannungsausgangssignal; Digitalausgang; Konfiguration per Software; Versorgungsspannung DC 24 V; 6 mm Baubreite; 2,50 mm²

1.1.2 Montage

1.1.2.1 Stromwandlerklemme



Art-Nr.: 2007-8876
Klemmenblock; für 3-phasige Stromwandlerschaltung; 6,00 mm²; mehrfarbig



Art-Nr.: 2007-8873
Klemmenblock; für Strom- und Spannungswandler; 6,00 mm²; mehrfarbig



Art-Nr.: 2007-8874
Klemmenblock; für Strom- und Spannungswandler; 6,00 mm²; mehrfarbig



Art-Nr.: 2007-8875
Klemmenblock; für Stromwandlerschaltung; 6,00 mm²; mehrfarbig



Art-Nr.: 2007-8877
Klemmenblock; für Stromwandlerschaltung; 6,00 mm²; mehrfarbig

1.1.3 Montageadapter

1.1.3.1 Schnellbefestigungsadaper



Art-Nr.: 855-9910
Schnellbefestigungsadapter

1.1.3.2 Tragschienenadapter



Art-Nr.: 855-9900
Tragschienenadapter

1.1.4 Werkzeug

1.1.4.1 Betätigungswerkzeug



Art-Nr.: 210-720
Betätigungswerkzeug; Klinge 3,5 x 0,5 mm; mit teilisoliertem Schaft; mehrfarbig

Handhabungshinweise

Montieren

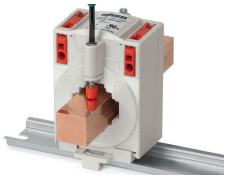

Montage auf Kupferschiene



Montage auf Rundleiter

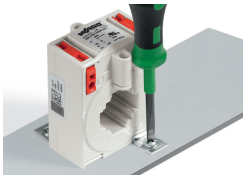

Montage auf Montageplatte



Montage auf Tragschiene mit Tragschienen-adapter 855-9900

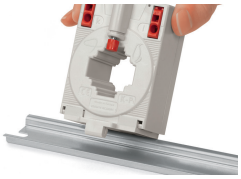

Aufrasten auf Tragschiene

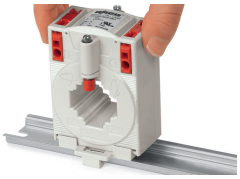

Aufrasten auf Tragschiene



Montage mit Schnellbefestigungsadapter 855-9910

Leiter anschließen



Anschließen des Leiters – Betätigung rechtwinkelig zur Leitereinführung.

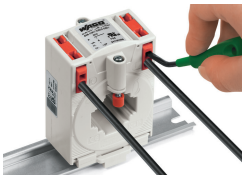

Anschließen des Leiters – Betätigung und Leitereinführung aus gleicher Richtung.