Datenblatt | Artikelnummer: 750-960

PROFIBUS-Feldbusstecker; mit D-Sub-Stecker; 9-polig

https://www.wago.com/750-960

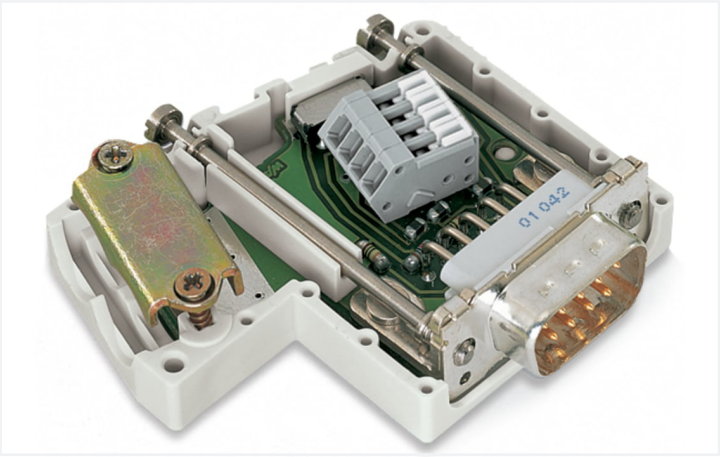

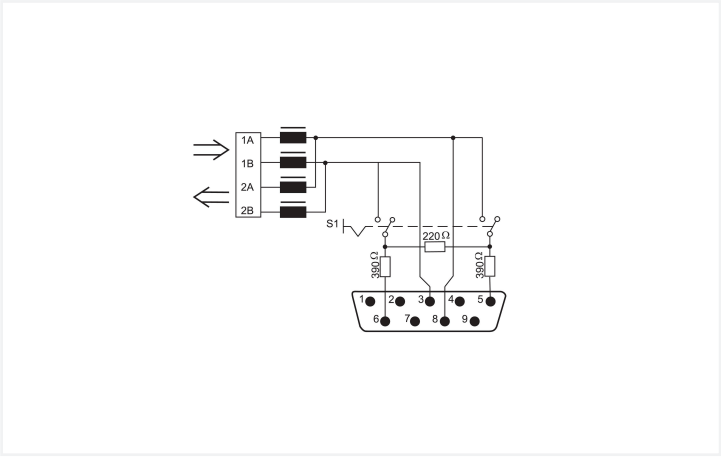

Farbe: lichtgrau

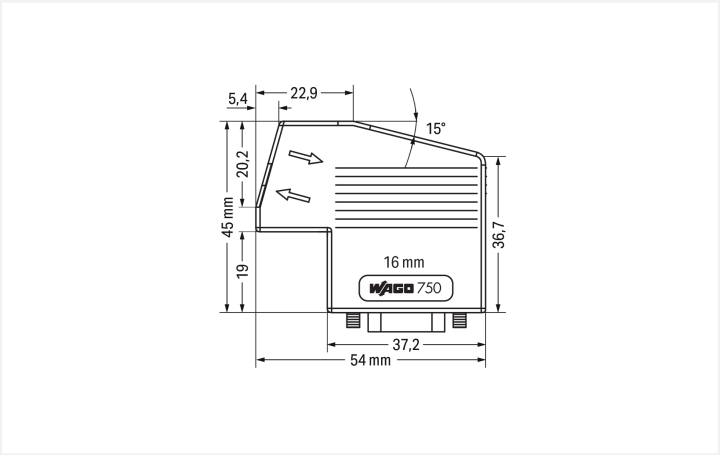

Abmessungen in mm

Der Feldbusstecker dient zum Anschluss eines PROFIBUS-Teilnehmers an die PROFIBUS-Busleitung.
Der Feldbusstecker zeichnet sich durch nachfolgende Punkte aus:

- 2 horizontale Kabeleinführungen für Ein- und Ausgang.
- Schneller und wartungsfreier CAGE CLAMP®-Anschluss mit über Betätigungsschieber arretierbaren Klemmstellen.
- Extern bedienbarer Schalter zum Ab- bzw. Zuschalten der Terminierung.

Beim ersten und letzten Busteilnehmer muss der Terminierungsschalter auf “ON“ stehen. (Abschlusswiderstand zugeschaltet).
Bei nachfolgenden Busteilnehmern auf “OFF“.
(Abschlusswiderstand abgeschaltet).

Technische Daten	
Anschlussausführung	Stecker D-Sub 9
Polzahl	9
Kommunikation/Feldbus	PROFIBUS
Übertragungsrate	12 Mbit/s (entsprechend PROFIBUS-Spezifikation)
Versorgungsspannung	DC 4,75 … 5,25 V
Eingangsstrom	5 mA

Anschlussdaten

Anschlusstyp	CAGE CLAMP®-Klemmleiste mit Betätigungsschieber (Serie 218)
Eindrähtiger Leiter	0,08 … 0,5 mm² / 28 … 20 AWG
Abisolierlänge	5 … 6 mm / 0.2 … 0.24 inch

Geometrische Daten

Breite	54 mm / 2.126 inch
Höhe	16 mm / 0.63 inch
Tiefe	45 mm / 1.772 inch

Mechanische Daten

Anschließbarer Durchmesser der Mantelleitung	4,5 … 9,5 mm
Leitungseinführungen, Anzahl	2
Gehäusewerkstoff	PA66-105-V2
Gewicht	33,4 g

Umgebungsbedingungen

Umgebungstemperatur (Betrieb)	0 … +60 °C
Umgebungstemperatur (Lagerung)	-25 … +85 °C
Schutzart	IP20
Relative Feuchte (ohne Betauung)	95 %
Vibrationsfestigkeit	4g gemäß IEC 60068-2-6
Brandlast	0,26 MJ

Kaufmännische Daten

Produktgruppe	15 (I/O-SYSTEM)
VPE (UVPE)	1 St.
Verpackungsart	Beutel
Ursprungsland	DE
GTIN	4045454320157
Zolltarifnummer	85366990990

Produktklassifikation

UNSPSC	39121421
eCl@ss 10.0	27-24-26-92
eCl@ss 9.0	27-24-26-92
ETIM 9.0	EC002584
ETIM 10.0	EC002584
ECCN	NO US CLASSIFICATION

Environmental Product Compliance

RoHS Compliance Status	Compliant,No Exemption

Zulassungen / Zertifikate

Allgemeine Zulassungen

Zulassung	Norm	Zertifikatsname
UL Underwriters Laboratories Inc. (ORDINARY LOCATIONS)	UL 508	E175199

Konformitäts- und Herstellererklärungen

Zulassung	Norm	Zertifikatsname
EU-Declaration of Conformity WAGO GmbH & Co. KG	-	-
UK-Declaration of Conformity WAGO GmbH & Co. KG	-	-

Zulassungen für Schifffahrt

Zulassung	Norm	Zertifikatsname
ABS American Bureau of Shipping	-	25-0415412
BV Bureau Veritas S.A.	-	13453/E0 BV
DNV DNV GL SE	DNV-CG-0339,Aug.2021	TAA0000194
KR Korean Register of Shipping	-	KR HMB05880-AC001
LR Lloyds Register EMEA	-	LR22180952TA
PRS Polski Rejestr Statków	-	TE/1101/880590/23
RINA RINA Germany GmbH	-	ELE343521XG001

Zulassungen für explosionsgefährdete Bereiche

Zulassung	Norm	Zertifikatsname
ATEX TUEV Nord Cert GmbH	EN 60079-0	TUEV14ATEX148929X (II 3 G Ex ec IIC T4 Gc)
IECEx TUEV Nord Cert GmbH	IEC 60079-0	IECEx TUN 14.0035 X (Ex ec IIC T4 Gc)
INMETRO TÜV Rheinland do Brasil Ltda.	IEC 60079-0	TÜV 12.1297 X
UKEx WAGO GmbH & Co. KG	EN 60079-0	UKCA_WAGO22UKEX003X_ec

Downloads

Environmental Product Compliance

Compliance Search

Environmental Product Compliance 750-960

Dokumentation

Systembeschreibung

Übersicht Zulassungen WAGO-I/O-SYSTEM 750	pdf 721.46 KB	

Ausschreibungstext

750-960	19.02.2019	xml 4.61 KB
750-960	06.10.2017	docx 16.22 KB
ausschreiben.de 750-960		

Beipackzettel			
CCC Ex (Additional information)	26.04.2023	pdf 159.76 KB	

CAD/CAE-Daten

CAD Daten
2D/3D Modelle 750-960

CAE Daten
EPLAN Data Portal 750-960
WSCAD Universe 750-960
ZUKEN Portal 750-960