Datenblatt | Artikelnummer: 852-112

Industrial-ECO-Switch; 8 Ports 100Base-TX; schwarz

https://www.wago.com/852-112





Farbe: ■ schwarz

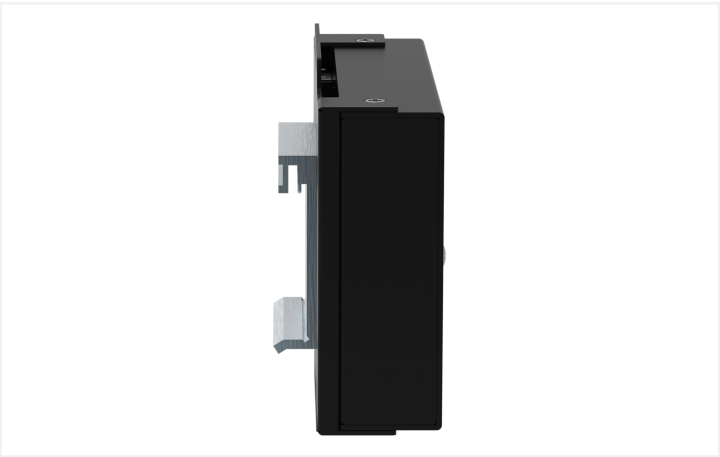



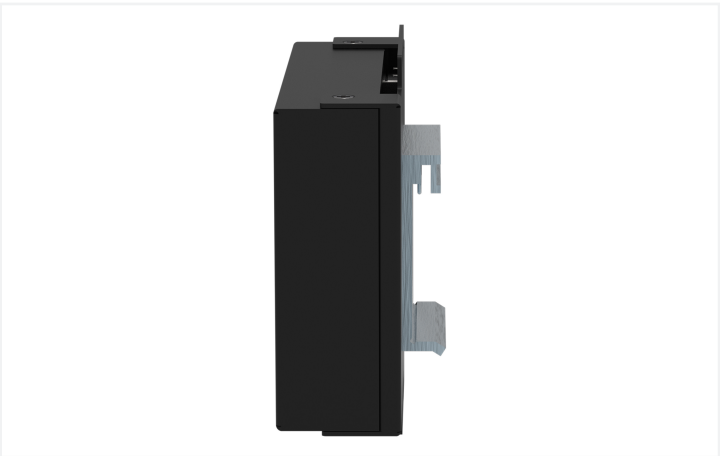



Der Switch 852-112 ist ein industrieller Unmanaged-ETHERNET-Switch mit 8 Fast-ETHERNET-Ports für den einfachen Aufbau von kleinen bis mittleren Netzwerken. Die schmale Bauform mit Tragschienenadapter ermöglicht eine einfache Installation im Schaltschrank bei hoher Vibrations- und Schockbeständigkeit. Die automatische Erkennung der Übertragungsrate (Autonegotiation) sowie die selbstständige Ermittlung der Sende- und Empfangsleitungen (Auto MDI-X) ermöglichen einen einfachen „Plug & Play"-Betrieb und helfen so Kosten und Zeit bei der Inbetriebnahme zu sparen.

Eigenschaften:

- 8-ETHERNET-Ports 10/100 MBit/s Autonegotiation
- Diagnose-LEDs auf der Vorderseite
- Unterstützt Auto-MDI-/MDI-X-Funktionen
- Halb- oder Vollduplex-Übertragungsmodus pro Port
- Store-and-Forward-Switching-Methode
- Integrierte Address-Look-Up-Tabelle, unterstützt bis zu 2000 absolute MAC-Adressen

- Überspannungsschutz
- Datenflusskontrolle, gemäß IEEE 802.3x Flow Control, bei Vollduplexbetrieb
- Für Tragschiene 35 (TS 35)

Technische Daten

Switching-Modus	Store-and-Forward; non-blocking
Anzahl 100 Mbit/s-Ports	8
Kommunikationsstandards	IEEE 802.3 10BASE-T IEEE 802.3u 100BASE-TX IEEE 802.3x Flow Control
MAC-Tabelle (Größe)	2000 Adressen
Jumbo Frame Size	1536 Byte
Versorgungsspannung	DC 18 … 30 V; DC 24 V (UL)
Leistungsaufnahme max.	3 W
Stromaufnahme max.	200 mA
ESD (Kontakt-/Luftentladung)	4 KV / 8 KV
Übertragungsrate	Kupferkabel: 10/100 Mbit/s
Übertragungsmedium (Kommunikation/Feldbus)	Kupferkabel: Cat. 5 oder höher, 100 m maximale Leitungslänge
Topologie	Stern
Anzeigeelemente	Gerät: LED (PWR) grün: Versorgungsspannung; pro Port: LED (100, LNK/ACT) grün: Status 100 Mbps, LNK/ACT Port 1 … 8

Anschlussdaten

Anschlusstechnik: Kommunikation/Feldbus	Kupferkabel: 8 x RJ-45
Anschlusstechnik: Versorgung	1 x im Gerät verbaute Leiterplattenklemme: 739-103

Geometrische Daten

Breite	109,2 mm / 4.299 inch
Höhe	73,8 mm / 2.906 inch
Tiefe	24 mm / 0.945 inch
Tiefe ab Oberkante Tragschiene	32 mm / 1.26 inch

Mechanische Daten

Befestigungsart	Wandbefestigung (horizontal oder vertikal)
Montageart	Tragschiene 35

Werkstoffdaten

Farbe	schwarz
Gehäusewerkstoff	Stahlblech
Gewicht	415 g

Umgebungsbedingungen

Umgebungstemperatur (Betrieb)	-40 … +70 °C (UL max. +60 °C)
Umgebungstemperatur (Lagerung)	-40 … +80 °C
Schutzart	IP30
Hinweis zur Schutzart	Nutzung gemäß UL 61010: Indoor
Verschmutzungsgrad	2 gemäß UL 61010
Relative Feuchte (ohne Betauung)	95 %
Vibrationsfestigkeit	gemäß IEC 60068-2-6
Schockfestigkeit	gemäß IEC 60068-2-27
EMV-Störfestigkeit	gemäß EN 61000-6-2
EMV-Störaussendung	gemäß EN 61000-6-4

Kaufmännische Daten

Produktgruppe	27 (Sonderkomponenten I/O-SYSTEM)
VPE (UVPE)	1 St.
Verpackungsart	Karton
Ursprungsland	TW
GTIN	4045454847586
Zolltarifnummer	85176200000

Produktklassifikation

UNSPSC	43222612
eCl@ss 10.0	19-17-01-30
eCl@ss 9.0	19-17-01-06
ETIM 9.0	EC000734
ETIM 10.0	EC000734
ECCN	NO US CLASSIFICATION

Environmental Product Compliance

RoHS Compliance Status	Compliant,No Exemption

Zulassungen / Zertifikate

Allgemeine Zulassungen

Zulassung	Norm	Zertifikatsname
EAC GZO Almaty Standart	TP TC 020/2011	EAC CoC 03083
KC National Radio Research Agency	Article 58-2, Clause 3	MSIP-REM-W43-ISW852
UL Underwriters Laboratories Inc. (ORDINARY LOCATI-ONS)	UL 508	E175199 Sec.7

Downloads

Environmental Product Compliance

Compliance Search

Environmental Product Compliance 852-112

Dokumentation

Handbuch

Produkthandbuch 8 Port 100BASE-TX Industrial-ECO-Switch	V 1.0.3 14.07.2020	pdf 983.32 KB	

Installationsanleitung

Gebrauchs- und Montageanleitung 852-111 / 852-112	pdf 1692.81 KB	

Systembeschreibung

Industrial-Switches, Allgemeine Produktinformationen	pdf 1877.39 KB	

Ausschreibungstext

852-112	19.02.2019	xml 4.82 KB
852-112	09.10.2017	docx 16.77 KB
ausschreiben.de 852-112		

CAD/CAE-Daten

CAD Daten

2D/3D Modelle 852-112

CAE Daten

EPLAN Data Portal 852-112

WSCAD Universe 852-112

ZUKEN Portal 852-112

1 Passende Produkte

1.1 Optionales Zubehör

1.1.1 Leitungen und Steckverbinder

1.1.1.1 Anschlussstecker



Art-Nr.: 750-975
ETHERNET-Stecker RJ-45, IP20; ETHERNET 10/100 Mbit/s; feldkonfektionierbar



Art-Nr.: 750-977/000-011
ETHERNET-Stecker; RJ-45; Cat. 6A; axial; Code T568A; AWG 22



Art-Nr.: 750-978/000-011
ETHERNET-Stecker; RJ-45; Cat. 6A; axial; Code T568A; AWG 22; Zugentlastung



Art-Nr.: 750-977/000-021
ETHERNET-Stecker; RJ-45; Cat. 6A; axial; Code T568A; AWG 24



Art-Nr.: 750-978/000-021
ETHERNET-Stecker; RJ-45; Cat. 6A; axial; Code T568A; AWG 24; Zugentlastung



Art-Nr.: 750-977/000-012
ETHERNET-Stecker; RJ-45; Cat. 6A; axial; Code T568B; AWG 22



Art-Nr.: 750-978/000-012
ETHERNET-Stecker; RJ-45; Cat. 6A; axial; Code T568B; AWG 22; Zugentlastung



Art-Nr.: 750-977/000-022
ETHERNET-Stecker; RJ-45; Cat. 6A; axial; Code T568B; AWG 24



Art-Nr.: 750-978/000-022
ETHERNET-Stecker; RJ-45; Cat. 6A; axial; Code T568B; AWG 24; Zugentlastung



Art-Nr.: 750-979/000-011
ETHERNET-Stecker; RJ-45; Cat. 6A; gewinkelt; Code T568A; AWG 22; Zugentlastung



Art-Nr.: 750-979/000-021
ETHERNET-Stecker; RJ-45; Cat. 6A; gewinkelt; Code T568A; AWG 24; Zugentlastung



Art-Nr.: 750-979/000-012
ETHERNET-Stecker; RJ-45; Cat. 6A; gewinkelt; Code T568B; AWG 22; Zugentlastung



Art-Nr.: 750-979/000-022
ETHERNET-Stecker; RJ-45; Cat. 6A; gewinkelt; Code T568B; AWG 24; Zugentlastung



Art-Nr.: 750-976
PROFINET-Stecker RJ-45, IP20; ETHERNET 10/100 Mbit/s; feldkonfektionierbar



Art-Nr.: 750-977/000-013
PROFINET-Stecker; RJ-45; Cat. 6A; axial; AWG 22



Art-Nr.: 750-978/000-013
PROFINET-Stecker; RJ-45; Cat. 6A; axial; AWG 22; Zugentlastung



Art-Nr.: 750-979/000-013
PROFINET-Stecker; RJ-45; Cat. 6A; gewinkelt; AWG 22; Zugentlastung

1.1.2 Stromversorgung

1.1.2.1 Stromversorgung



Art-Nr.: 787-1102
Primär getaktete Stromversorgung; Compact; 1-phasig; Ausgangsspannung DC 24 V; Ausgangsstrom 1,3 A; DC-OK LED



Art-Nr.: 787-1112
Primär getaktete Stromversorgung; Compact; 1-phasig; Ausgangsspannung DC 24 V; Ausgangsstrom 2,5 A; DC-OK LED



Art-Nr.: 787-1122
Primär getaktete Stromversorgung; Compact; 1-phasig; Ausgangsspannung DC 24 V; Ausgangsstrom 4 A; DC-OK LED



Art-Nr.: 787-1226
Primär getaktete Stromversorgung; Compact; 1-phasig; Ausgangsspannung DC 24 V; Ausgangsstrom 6 A; DC-OK LED



Art-Nr.: 787-1702
Primär getaktete Stromversorgung; Eco; 1-phasig; Ausgangsspannung DC 24 V; Ausgangsstrom 1,25 A; DC-OK LED



Art-Nr.: 787-1712
Primär getaktete Stromversorgung; Eco; 1-phasig; Ausgangsspannung DC 24 V; Ausgangsstrom 2,5 A; DC-OK LED



Art-Nr.: 787-1722
Primär getaktete Stromversorgung; Eco; 1-phasig; Ausgangsspannung DC 24 V; Ausgangsstrom 5 A; DC-OK LED

1.1.3 Übergabemodul

1.1.3.1 Übergabemodul



Art-Nr.: 289-175
Übergabemodul; RJ-45; Leiterplattenklemmen, 2-reihig; Cat. 5; im Montagesockel; mit Schirmanschluss; mit Schirmklemmbügel; 1,50 mm²



Art-Nr.: 289-196
Übergabemodul; RJ-45; mit Leistungskontakten; Leiterplattenklemmen; Cat. 5



Art-Nr.: 289-172
Übergabemodul; RJ-45; RJ-45; Cat. 5; im Montagesockel



Art-Nr.: 289-195
Übergabemodul; RJ-45; Schneidklemmtechnik; Cat. 6; im Montagesockel; mit Schirmanschluss