Datenblatt | Artikelnummer: 750-451

8-Kanal-Analogeingang; Widerstandsmessung; Einstellbar

https://www.wago.com/750-451



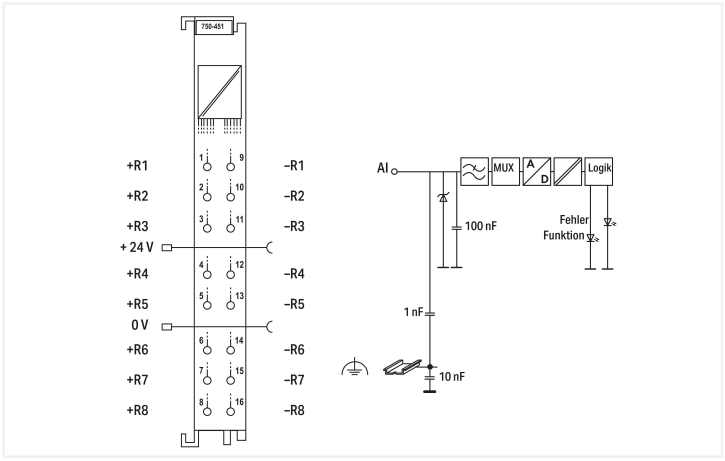

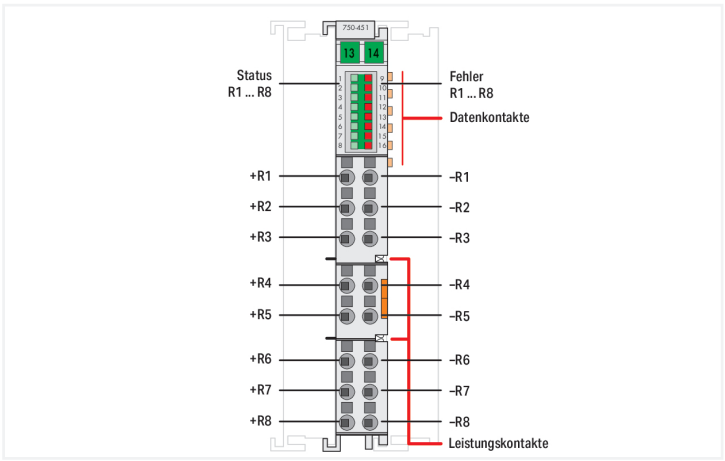

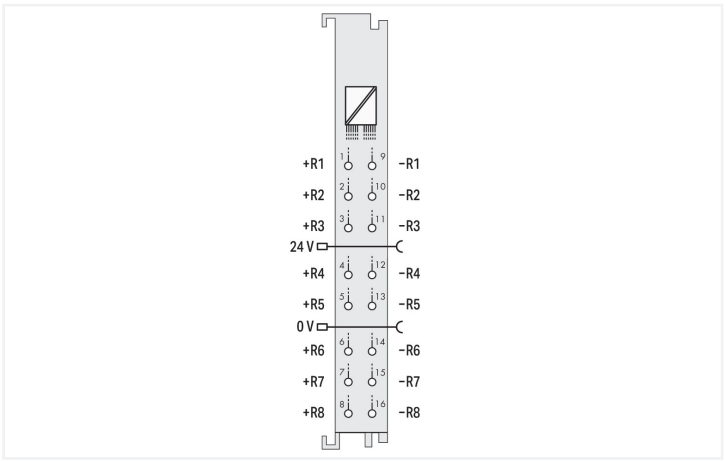

Das Analogeingangsmodul erlaubt den direkten Anschluss von Pt- und Ni-Widerstandssensoren.

Der Anschluss kann dabei in 2-Leiter-Technik erfolgen.

Die Linearisierung über den gesamten Temperaturbereich übernimmt das Modul. Ein Kurzschluss oder die Unterbrechung der Sensorleitung sowie eine Messbereichsüber-/-unterschreitung wird durch eine rote Fehler-LED angezeigt. Nicht genutzte Kanäle können deaktiviert werden.

Das Modul ist frei konfigurierbar über WAGO-I/O-CHECK und GSD-Dateien.

Vielfältige Einstellmöglichkeiten und die hohe Genauigkeit zeichnen sie aus.

Technische Daten

Anzahl der analogen Eingänge	8
Anzahl der Kanäle insgesamt (Modul)	8
Signalart	Widerstandsmessung Potentiometerstellungen
Signalart konfigurierbar	Ja
Sensoranschluss	8 x (2 Leiter)
Datenbreite	8 x 16 Bit Daten; 8 x 8 Bit Steuer/Status (optional)
Auflösung (über gesamten Bereich)	0,1 °C (über gesamten Bereich); 0,01 °C (-50 … 150 °C; Pt1000, Ni1000)
Wandlungszeit typ.	100 ms
Messfehler 25 °C	≤ ±0,6 K (Pt100, Pt200, Pt500, Ni100, Ni120); ≤ ±0,2 K (Pt1000, Ni1000); ≤ ±0,3 Ω bei Widerstandsmessung
Messstrom typ.	≤ 350 µA
Ansprechverzug max.	3 s
Sensorarten	Pt100; konfigurierbar: Pt200, Pt500, Pt1000, Ni100, Ni120, Ni1000 (TK6180 + TK5000), Potentiometer: 10R … 1k2, 10R … 5k0

Technische Daten

Temperaturbereich	-200 … +850 °C (Pt100, Pt200, Pt500, Pt1000), -60 … +250 °C (Ni100, Ni1000), -80 … +260 °C (Ni120)
Konfigurationsmöglichkeiten	WAGO-I/O-*CHECK* CODESYS-Bibliothek ***e!****COCKPIT*
Versorgungsspannung System	DC 5 V; über Datenkontakte
Stromaufnahme Systemversorgung	110 mA
Versorgungsspannung Feld	DC 24 V (-25 … +30 %); über Leistungskontakte (Einspeisung über Messerkontakt; Weiterleitung (nur Versorgungsspannung Feldseite) über Federkontakt)
Potentialtrennung	500 V System/Feld
Anzeigeelemente	LED (1-8) grün: Status R1 … R8; LED (9-16) rot: Fehler R1 … R8
Anzahl Leistungskontakte eingehend	2
Anzahl Leistungskontakte ausgehend	2

Anschlussdaten

Anschlusstechnik: I/O	16 x Push-in CAGE CLAMP®
Anschließbare Leiterwerkstoffe	Kupfer
Anschlusstyp	Ein-/Ausgänge
Eindrähtiger Leiter	0,08 … 1,5 mm² / 28 … 16 AWG
Feindrähtiger Leiter	0,25 … 1,5 mm² / 22 … 16 AWG
Abisolierlänge	8 … 9 mm / 0.31 … 0.35 inch

Geometrische Daten

Breite	12 mm / 0.472 inch
Höhe	100 mm / 3.937 inch
Tiefe	69 mm / 2.717 inch
Tiefe ab Oberkante Tragschiene	61,8 mm / 2.433 inch

Mechanische Daten

Montageart	Tragschiene 35
Steckbare Verdrahtungsebene	fest

Werkstoffdaten

Gehäusewerkstoff	Polycarbonat, Polyamid 6.6
Brandlast	0,819 MJ
Gewicht	48 g
Konformitätskennzeichnung	CE

Umgebungsbedingungen

Umgebungstemperatur (Betrieb)	0 … +55 °C
Umgebungstemperatur (Lagerung)	-40 … +85 °C
Schutzart	IP20
Verschmutzungsgrad	2 gemäß IEC 61131-2
Betriebshöhe	0 … 2000 m
Einbaulage	Horizontal links, horizontal rechts, horizontal oben, horizontal unten, vertikal oben und vertikal unten
Relative Feuchte (ohne Betauung)	95 %
Vibrationsfestigkeit	4g gemäß IEC 60068-2-6
Schockfestigkeit	15g gemäß IEC 60068-2-27
EMV-Störfestigkeit	gemäß EN 61000-6-1, EN 61000-6-2
EMV-Störaussendung	gemäß EN 61000-6-3
Beanspruchung durch Schadstoffe	gemäß IEC 60068-2-42 und IEC 60068-2-43
Zulässige Schadstoffkonzentration H_2S bei einer relativen Feuchte 75 %	10 ppm

Umgebungsbedingungen

Zulässige Schadstoffkonzentration SO_2 bei einer relativen Feuchte 75 %	25 ppm

Kaufmännische Daten

VPE (UVPE)	1 St.
Verpackungsart	Karton
Ursprungsland	DE
GTIN	4017332258388
Zolltarifnummer	85437090990

Produktklassifikation

UNSPSC	32151705
eCl@ss 10.0	27-24-26-01
eCl@ss 9.0	27-24-26-01
ETIM 9.0	EC001596
ETIM 10.0	EC001596
ECCN	NO US CLASSIFICATION

Environmental Product Compliance

CAS-No.	1303-86-2 1317-36-8 7439-92-1
REACH Candidate List Substance	Diboron trioxide Lead Lead monoxide
RoHS Compliance Status	Compliant,With Exemption
RoHS Exemption	6(c) 7(a) 7(c)-I 7(c)-II
SCIP notification number (Austria)	0485557f-27ea-4123-9a3b-de645cd5d37f
SCIP notification number (Belgium)	449cdf43-b314-4607-b4a5-d7c754149d26
SCIP notification number (Bulgaria)	5dfbbbbe-e64b-4e32-8108-9c9de8c6188e
SCIP notification number (Czech Republic)	681d2b62-e9c5-457e-9c2a-f0ebd137c142
SCIP notification number (Denmark)	3c0fe329-36bd-4923-91e4-6f31428c42d9
SCIP notification number (Finland)	e28d2b60-3243-4a30-9d8e-dce05b790b83
SCIP notification number (France)	097b8d33-b054-4d32-b059-22c365abd9e5
SCIP notification number (Germany)	c547e5a3-e61f-4f86-bd16-6dd68bdc366a
SCIP notification number (Hungary)	41d7e506-db95-431d-b73a-1761a936a781
SCIP notification number (Italy)	bcec32e5-50bb-4ebf-a3fe-9e114bb4487c
SCIP notification number (Netherlands)	5b16312e-a088-470a-b6aa-96e5d01c2d53
SCIP notification number (Poland)	5b2104e4-3b65-4548-a3c9-70c6bcac4fbb
SCIP notification number (Romania)	e8d067a4-94c4-4cb0-a3c1-be578c190f36
SCIP notification number (Sweden)	025393a2-d5d2-4fcb-811f-a9b3ec8dd6cc

 Fortsetzung nächste Seite

Zulassungen / Zertifikate

Allgemeine Zulassungen

Zulassung	Norm	Zertifikatsname
KC National Radio Research Agency	Article 58-2, Clause 3	MSIP-REM-W43-AIM750
UL Underwriters Laboratories Inc. (ORDINARY LOCATIONS)	UL 508	E175199

Konformitäts- und Herstellererklärungen

Zulassung	Norm	Zertifikatsname
EU-Declaration of Conformity WAGO GmbH & Co. KG	-	-
UK-Declaration of Conformity WAGO GmbH & Co. KG	-	-

Zulassungen für Schifffahrt

Zulassung	Norm	Zertifikatsname
ABS American Bureau of Shipping	-	25-0415412
BSH Bundesamt fuer Seeschiffahrt und Hydrographie	-	1104
BV Bureau Veritas S.A.	Rules for class. of Steel Ships	66711/A0
DNV DNV GL SE	DNV-CG-0339,Aug.2021	TAA0000194
KR Korean Register of Shipping	-	KR HMB05880-AC001
LR Lloyds Register EMEA	-	LR22180952TA
PRS Polski Rejestr Statków	-	TE/1101/880590/23
RINA RINA Germany GmbH	-	ELE343521XG001

Zulassungen für explosionsgefährdete Bereiche

Zulassung	Norm	Zertifikatsname
ATEX TUEV Nord Cert GmbH	EN 60079-0	TUEV14ATEX148929X (II 3 G Ex ec IIC T4 Gc)
IECEx TUEV Nord Cert GmbH	IEC 60079-0	IECEx TUN 14.0035 X (Ex ec IIC T4 Gc)
INMETRO TÜV Rheinland do Brasil Ltda.	IEC 60079-0	TÜV 12.1297 X
KTL Korea Testing Laboratory	KOSHA Article 34, IEC60079-0	21-KA4BO-0555X
UKEx WAGO GmbH & Co. KG	EN 60079-0	UKCA_WAGO22UKEX003X_ec
UL Underwriters Laboratories Inc. (HAZARDOUS LOCATIONS)	UL 121201	E198726

Downloads

Environmental Product Compliance

Compliance Search

Environmental Product Compliance 750-451

Dokumentation

Handbuch

Systemhandbuch WAGO I/O System 750/753			
Produkthandbuch 8 AI RTD, frei konfigurierbar	V 1.2.0	pdf 4039.79 KB	

Systembeschreibung

I/O-System – Serie 750/753 Allgemeine Produktinformationen		pdf 947.51 KB	
Übersicht Zulassungen WAGO-I/O-SYSTEM 750		pdf 721.46 KB	

Ausschreibungstext

750-451	19.02.2019	xml 5.04 KB	
750-451	20.10.2017	doc 30.50 KB	
750-451	20.10.2017	docx 18.13 KB	
ausschreiben.de 750-451			

Beipackzettel

CCC Ex (Additional information)	26.04.2023	pdf 159.76 KB	

Anwendungshinweise

Anwendungshinweis CoDeSys 2.3

Anwendungshinweis Bibliothek ModuleAccess_01	05.01.2016 29.01.2016	zip 1002.81 KB	

CAD/CAE-Daten

CAD Daten

2D/3D Modelle 750-451			

CAE Daten

EPLAN Data Portal 750-451			
WSCAD Universe 750-451			
ZUKEN Portal 750-451			

Bibliotheken

Bibliothek

ModuleAccess_01.lib	1.8.7 27.01.2020	zip 2129.72 KB	

1 Passende Produkte

1.1 Optionales Zubehör

1.1.1 Beschriftung

1.1.1.1 Beschriftungsadapter



Art-Nr.: 750-103
Gruppenschildträger

1.1.1.2 Beschriftungsschild

Art-Nr.: 2009-145/000-006
Mini-WSB Inline; für Smart Printer; 1700 Stück auf Rolle; dehnbar 5 - 5,2 mm; unbedruckt; aufrastbar; blau

Art-Nr.: 2009-145/000-002
Mini-WSB Inline; für Smart Printer; 1700 Stück auf Rolle; dehnbar 5 - 5,2 mm; unbedruckt; aufrastbar; gelb

Art-Nr.: 2009-145/000-007
Mini-WSB Inline; für Smart Printer; 1700 Stück auf Rolle; dehnbar 5 - 5,2 mm; unbedruckt; aufrastbar; grau

Art-Nr.: 2009-145/000-023
Mini-WSB Inline; für Smart Printer; 1700 Stück auf Rolle; dehnbar 5 - 5,2 mm; unbedruckt; aufrastbar; grün

Art-Nr.: 2009-145/000-012
Mini-WSB Inline; für Smart Printer; 1700 Stück auf Rolle; dehnbar 5 - 5,2 mm; unbedruckt; aufrastbar; orange

Art-Nr.: 2009-145/000-005
Mini-WSB Inline; für Smart Printer; 1700 Stück auf Rolle; dehnbar 5 - 5,2 mm; unbedruckt; aufrastbar; rot

Art-Nr.: 2009-145/000-024
Mini-WSB Inline; für Smart Printer; 1700 Stück auf Rolle; dehnbar 5 - 5,2 mm; unbedruckt; aufrastbar; violett

Art-Nr.: 2009-145
Mini-WSB Inline; für Smart Printer; 1700 Stück auf Rolle; dehnbar 5 - 5,2 mm; unbedruckt; aufrastbar; weiß



Art-Nr.: 248-501/000-006
Mini-WSB-Beschriftungskarte; als Karte; nicht dehnbar; unbedruckt; aufrastbar; blau



Art-Nr.: 248-501/000-002
Mini-WSB-Beschriftungskarte; als Karte; nicht dehnbar; unbedruckt; aufrastbar; gelb



Art-Nr.: 248-501/000-007
Mini-WSB-Beschriftungskarte; als Karte; nicht dehnbar; unbedruckt; aufrastbar; grau



Art-Nr.: 248-501/000-023
Mini-WSB-Beschriftungskarte; als Karte; nicht dehnbar; unbedruckt; aufrastbar; grün



Art-Nr.: 248-501/000-017
Mini-WSB-Beschriftungskarte; als Karte; nicht dehnbar; unbedruckt; aufrastbar; hellgrün



Art-Nr.: 248-501/000-012
Mini-WSB-Beschriftungskarte; als Karte; nicht dehnbar; unbedruckt; aufrastbar; orange



Art-Nr.: 248-501/000-005
Mini-WSB-Beschriftungskarte; als Karte; nicht dehnbar; unbedruckt; aufrastbar; rot



Art-Nr.: 248-501/000-024
Mini-WSB-Beschriftungskarte; als Karte; nicht dehnbar; unbedruckt; aufrastbar; violett



Art-Nr.: 248-501
Mini-WSB-Beschriftungskarte; als Karte; nicht dehnbar; unbedruckt; aufrastbar; weiß

1.1.1.3 Gruppenschildträger



Art-Nr.: 750-107
Gruppenschildträger

1.1.2 Schirmanschluss

1.1.2.1 Schirmklemmbügel



Art-Nr.: 790-108
Schirmklemmbügel; 11 mm breit; kontaktierbarer Schirmdurchmesser; 3 … 8 mm



Art-Nr.: 790-208
Schirmklemmbügel; 12,4 mm breit; 3 … 8 mm



Art-Nr.: 790-116
Schirmklemmbügel; 19 mm breit; kontaktierbarer Schirmdurchmesser; 7 … 16 mm



Art-Nr.: 790-216
Schirmklemmbügel; 21,8 mm breit; 6 … 16 mm



Art-Nr.: 790-124
Schirmklemmbügel; 27 mm breit; kontaktierbarer Schirmdurchmesser; 6 … 24 mm



Art-Nr.: 790-220
Schirmklemmbügel; 30 mm breit; 6 … 20 mm



Art-Nr.: 790-140
Schirmklemmbügel; kontaktierbarer Schirmdurchmesser

1.1.3 Systemgehäuse

1.1.3.1 Systemgehäuse



Art-Nr.: 850-825
IP65-Systemgehäuse; Aluminium (RAL 7032); BxHxT (160x100x160 mm); 9 x M12, 4 x M20



Art-Nr.: 850-826
IP65-Systemgehäuse; Aluminium (RAL 7032); BxHxT (240x100x160 mm); 4 x M20-, 4 x M16-, 14 x M12-Verschraubung



Art-Nr.: 850-827
IP65-Systemgehäuse; Aluminium (RAL 7032); BxHxT (320x100x160 mm); 4 x M20-, 8 x M16-, 17 x M12-Verschraubung



Art-Nr.: 850-828
IP65-Systemgehäuse; Aluminium (RAL 7032); BxHxT (480x100x160 mm); 4 x M20-, 10 x M16-, 35 x M12-Verschraubung



Art-Nr.: 850-826/002-000
IP65-Systemgehäuse; Aluminium (RAL 7035); BxHxT (240x100x160 mm); 4 x M20-, 4 x M16-, 14 x M12-Verschraubung



Art-Nr.: 850-827/002-000
IP65-Systemgehäuse; Aluminium (RAL 7035); BxHxT (320x100x160 mm); 4 x M20-, 8 x M16-, 17 x M12-Verschraubung



Art-Nr.: 850-828/002-000
IP65-Systemgehäuse; Aluminium (RAL 7035); BxHxT (480x100x160 mm); 4 x M20-, 10 x M16-, 35 x M12-Verschraubung



Art-Nr.: 850-834
IP65-Systemgehäuse; Polyester (RAL 7032); BxHxT (164x100x164 mm); 9 x M12, 4 x M20



Art-Nr.: 850-835
IP65-Systemgehäuse; Polyester (RAL 7032); BxHxT (244x100x164 mm); 4 x M20-, 4 x M16-, 14 x M12-Verschraubung



Art-Nr.: 850-836
IP65-Systemgehäuse; Polyester (RAL 7032); BxHxT (324x100x164 mm); 4 x M20-, 8 x M16-, 17 x M12-Verschraubung

Art-Nr.: 850-814/002-000
IP65-Systemgehäuse; Stahlblech (RAL 7035); BxHxT (200x120x200 mm); ohne Flanschplatte

Art-Nr.: 850-815/002-000
IP65-Systemgehäuse; Stahlblech (RAL 7035); BxHxT (300x120x200 mm); ohne Flanschplatte



Art-Nr.: 850-816/002-000
IP65-Systemgehäuse; Stahlblech (RAL 7035); BxHxT (400x120x200 mm); ohne Flanschplatte



Art-Nr.: 850-817/002-000
IP65-Systemgehäuse; Stahlblech (RAL 7035); BxHxT (600x120x200 mm); ohne Flanschplatte

1.1.4 Tragschiene

1.1.4.1 Montagematerial



Art-Nr.: 210-196
Aluminiumtragschiene; 35 x 8,2 mm; 1,6 mm dick; 2 m lang; ungelocht; ähnlich EN 60715; silberfarben



Art-Nr.: 210-198
Kupfertragschiene; 35 x 15 mm; 2,3 mm dick; 2 m lang; ungelocht; entsprechend EN 60715; kupferfarben



Art-Nr.: 210-197
Stahltragschiene; 35 x 15 mm; 1,5 mm dick; 2 m lang; gelocht; ähnlich EN 60715; silberfarben



Art-Nr.: 210-114
Stahltragschiene; 35 x 15 mm; 1,5 mm dick; 2 m lang; ungelocht; ähnlich EN 60715; silberfarben



Art-Nr.: 210-118
Stahltragschiene; 35 x 15 mm; 2,3 mm dick; 2 m lang; ungelocht; entsprechend EN 60715; silberfarben



Art-Nr.: 210-112
Stahltragschiene; 35 x 7,5 mm; 1 mm dick; 2 m lang; gelocht; entsprechend EN 60715; Lochbreite 25 mm; Lochabstand 36 mm; silberfarben



Art-Nr.: 210-113
Stahltragschiene; 35 x 7,5 mm; 1 mm dick; 2 m lang; ungelocht; entsprechend EN 60715; silberfarben

1.1.5 Werkzeug

1.1.5.1 Betätigungswerkzeug



Art-Nr.: 210-719
Betätigungswerkzeug; Klinge 2,5 x 0,4 mm; mit teilisoliertem Schaft