Datenblatt | Artikelnummer: 221-2502

Befestigungsadapter mit Zugentlastung; 2-fach; für Durchgangsverbinder mit Hebel; für Schraubbefestigung; grau

https://www.wago.com/221-2502

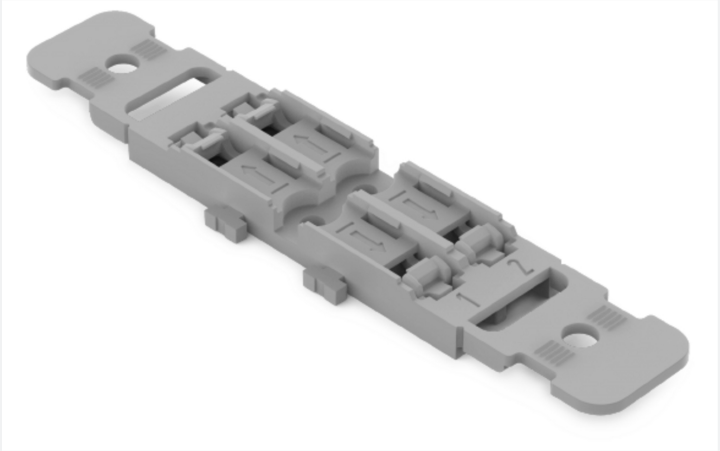



Farbe: grau

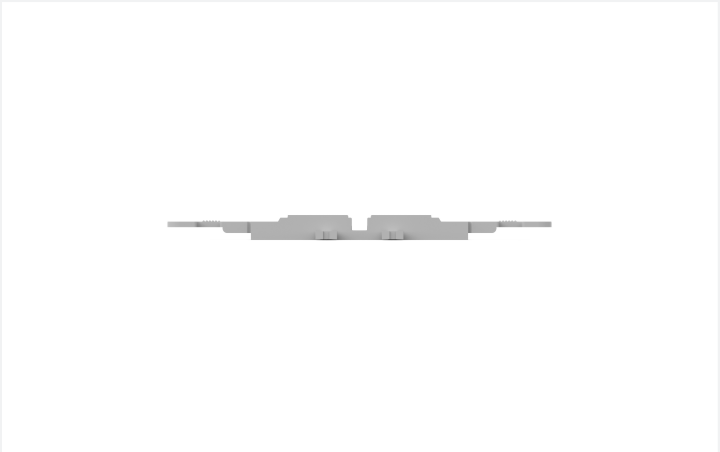



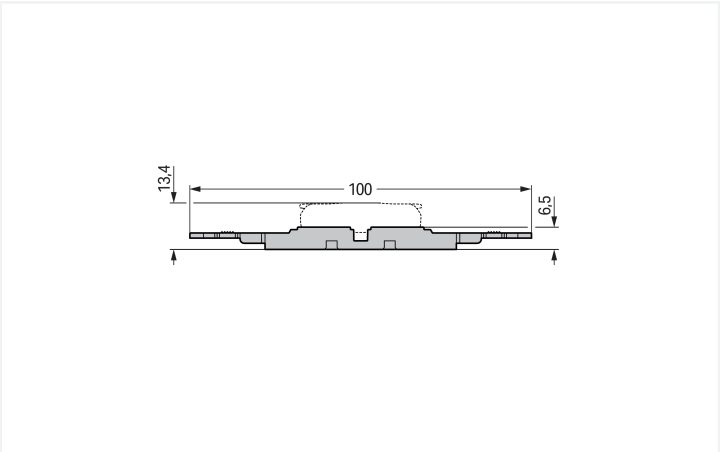

Geometrische Daten

Breite	20,8 mm / 0.819 inch
Höhe	6,5 mm / 0.256 inch
Höhe ab Oberfläche	6,5 mm / 0.256 inch
Tiefe	100 mm / 3.937 inch

Mechanische Daten

Bauform	2-fach
Befestigungsart	Schraubbefestigung

Werkstoffdaten

Hinweis Werkstoffdaten	Informationen zu Materialangaben finden sie hier
Farbe	grau
Isolierstoffgruppe	I
Isolierwerkstoff Hauptgehäuse	Polyamid (PA66)
Brennbarkeitsklasse gemäß UL 94	V0
Brandlast	0,114 MJ
Gewicht	4,2 g

Kaufmännische Daten

VPE (UVPE)	25 (5) St.
Verpackungsart	Karton
Ursprungsland	CN
GTIN	4066966119831
Zolltarifnummer	39269097900

Produktklassifikation

UNSPSC	39121702
ETIM 9.0	EC002848
ETIM 10.0	EC002848
ECCN	NO US CLASSIFICATION

Environmental Product Compliance

RoHS Compliance Status	Compliant,No Exemption

Downloads

Environmental Product Compliance

Compliance Search

Environmental Product Compliance 221-2502

CAD/CAE-Daten

CAD Daten	CAE Daten
2D/3D Modelle 221-2502	EPLAN Data Portal 221-2502
	ZUKEN Portal 221-2502

1 Passende Produkte

1.1 Optionales Zubehör

1.1.1 Beschriftung

1.1.1.1 Beschriftungsstreifen



Art-Nr.: 210-834
Beschriftungsstreifen; 25 m auf Rolle; 5 mm breit; unbedruckt; Selbstklebend; weiß

1.1.2 Montage

1.1.2.1 Montagematerial



Art-Nr.: 209-119
Befestigungsschraube; für Montagefuß 209-120



Art-Nr.: 209-123
Montagefuß mit Schraube; an Klemmen mit Befestigungsflansch anschraubbar; 6,4 mm breit; grau



Art-Nr.: 209-120
Montagefuß; an Klemmen mit Rastfuß anrastbar; zum Anschrauben an die Relaisbausteine; 6,4 mm breit; grau

Handhabungshinweise

Montieren



Durchgangsverbinder vor die Befestigungsposition auf den Befestigungsadapter setzen.

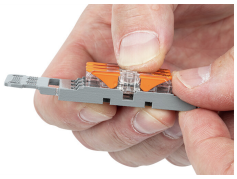

Durchgangsverbinder bis in die mittlere Position schieben, bis er einrastet.



Befestigungsadapter ohne Zugentlastung, auf die Tragschiene aufgerastet

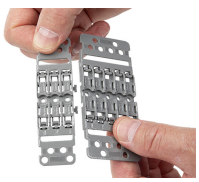

Verschiedene Kombinationen von 1- bis 5-fachen Befestigungsadaptern sind durch side-by-side-Rastmechanismus möglich.