Datenblatt | Artikelnummer: 243-508

MICRO-Verbindungsdosenklemme; für eindrähtige Leiter; Ø max. 0,8 mm; 8 Leiter; Deckelfarbe lichtgrau; Umgebungstemperatur max. 60°C; gelb

https://www.wago.com/243-508

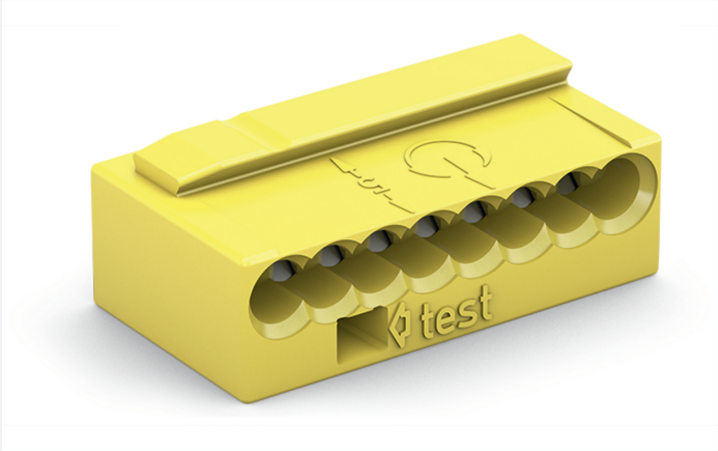

Farbe: gelb

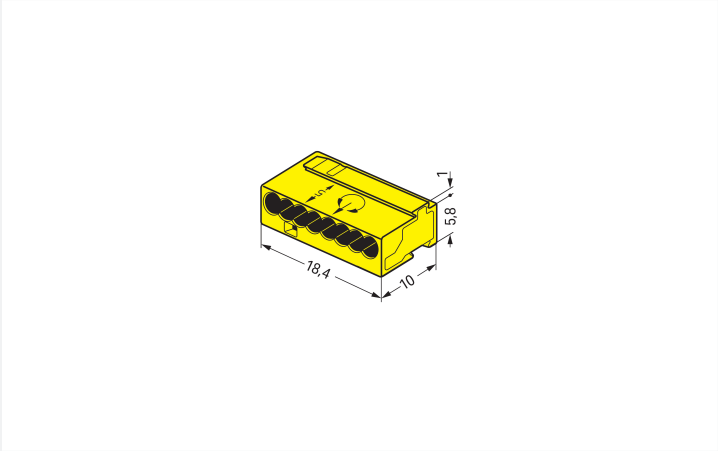

Abmessungen in mm

Verbindungsklemme zum Stecken Serie 243, gelb

Die Verbindungsklemme zum Stecken mit der Artikelnummer 243-508 ermöglicht eine einfache und zuverlässige Verbindung. Die Micro Verbindungsdosenklemmen der Serie 243 eignen sich für Schwachstrom-Installationen im Gebäude. Ob Klingel- oder Sprechanlagenverdrahtung, die Microdosenklemme überzeugt bei derartigen Installationen durch ihre kompakte Bauform. Diese Verbindungsklemme zum Stecken benötigt für den Leiteranschluss eine Abisolierlänge zwischen 5 und 6 mm . Bemessungsstrom und -spannung sind wichtige Kriterien bei der Auswahl einer Verbindungsklemme: Sie geben Auskunft über die möglichen Einsatzbereiche und Anwendungen. Bei diesem Produkt beträgt die Bemessungsspannung 100 V und der Bemessungsstrom 6 A. Bei diesem Produkt kommt die PUSH WIRE®-Technologie zum Tragen. Erprobt und schnell: Der Steckklemmanschluss PUSH WIRE® ist der unkomplizierte und schnelle Weg, einen knickfesten Leiter anzuschließen. Die Abmessungen sind in Breite x Höhe x Tiefe (18,4 x 6,8 x 10) mm.

Einfach und unkompliziert: Der Steckklemmanschluss mit PUSH WIRE®

- Betätigung über Push-in
- Für jede Verdrahtungsaufgabe die richtige Klemme
- Einbaufertig

Hinweise

Allgemeine Sicherheitshinweise	**Achtung: Handhabungs- und Sicherheitshinweise beachten!** ▪ **Nur von Elektrofachkraft anzuwenden!** ▪ Nicht unter Spannung arbeiten! ▪ Nur für bestimmungsgemäßen Gebrauch einsetzen! ▪ Nationale Vorschriften/Normen/Richtlinien beachten! ▪ Technische Daten der Produkte beachten! ▪ Anzahl der zulässigen Potentiale beachten! ▪ Keine beschädigten/verschmutzten Komponenten verwenden! ▪ Leiterarten, -querschnitte und Abisolierlängen beachten! ▪ Leiter bis zum Anschlag einführen! ▪ Originalzubehör verwenden! **Nur mit Handhabungshinweisen weitergeben!**

Elektrische Daten

Bemessungsdaten gemäß		EN 60664	
Überspannungskategorie	III	III	II
Verschmutzungsgrad	3	2	2
Bemessungsspannung	-	-	100 V
Bemessungsstoßspannung	-	-	1,5 kV
Bemessungsstrom	-	-	6 A

Allgemein

Verdrahtungsrichtung	Seitliche Verdrahtung

Anschlussdaten

Klemmstellen	8
Gesamte Anzahl der Potentiale	1
Anzahl Anschlusstypen	1
Anzahl der Ebenen	1

Anschluss 1

Anschlusstechnik	PUSH WIRE®
Betätigungsart	Push-in
Anschließbare Leiterwerkstoffe	Kupfer
Eindrähtiger Leiter	22 … 20 AWG
Leiterdurchmesser	0,6 … 0,8 mm / 22 … 20 AWG
Leiterdurchmesser Hinweis	Bei Belegung mit ausschließlich dem gleichen Durchmesser ist auch Ø 0,5 mm / 24 AWG oder Ø 1 mm / 18 AWG möglich.
Abisolierlänge	5 … 6 mm / 0.2 … 0.24 inch
Verdrahtungsrichtung	Seitliche Verdrahtung

Geometrische Daten

Breite	18,4 mm / 0.724 inch
Höhe	6,8 mm / 0.268 inch
Tiefe	10 mm / 0.394 inch

Werkstoffdaten

Hinweis Werkstoffdaten	Informationen zu Materialangaben finden sie hier
Farbe	gelb
Deckelfarbe	lichtgrau
Brandlast	0,014 MJ
Gewicht	1,4 g

Umgebungsbedingungen

Umgebungstemperatur (Betrieb)	+60 °C
Relative Luftfeuchte bei Lagerung und Transport	20 … 95 %
Umgebungstemperatur (Montage)	-35 … +60 °C
Dauergebrauchstemperatur	105 °C

Kaufmännische Daten

VPE (UVPE)	500 (50) St.
Verpackungsart	Karton
Ursprungsland	DE
GTIN	4044918502726
Zolltarifnummer	85369010000

Produktklassifikation

UNSPSC	39121409
eCl@ss 10.0	27-14-11-04
eCl@ss 9.0	27-14-11-04
ETIM 9.0	EC000446
ETIM 10.0	EC000446
ECCN	NO US CLASSIFICATION

Environmental Product Compliance

RoHS Compliance Status	Compliant,No Exemption

Zulassungen / Zertifikate

Allgemeine Zulassungen

Zulassung	Norm	Zertifikatsname
CCA DEKRA Certification B.V.	EN 60998	NTR NL 7812
CSA DEKRA Certification B.V.	C22.2	70048857
KEMA/KEUR DEKRA Certification B.V.	EN 60998	71-112493
UR Underwriters Laboratories Inc.	UL 1059	E45172

Konformitäts- und Herstellererklärungen

Zulassung	Norm	Zertifikatsname
EU-Declaration of Conformity WAGO GmbH & Co. KG	-	-
UK-Declaration of Conformity WAGO GmbH & Co. KG	-	-

Zulassungen für Schifffahrt

Zulassung	Norm	Zertifikatsname
ABS American Bureau of Shipping	-	23-2417173-PDA
LR Lloyds Register	EN 60998	LR22207029TA

Downloads

Environmental Product Compliance

Compliance Search

Environmental Product Compliance 243-508

Dokumentation

Ausschreibungstext

243-508	19.02.2019	xml 3.26 KB	
243-508	17.05.2017	docx 14.71 KB	
ausschreiben.de 243-508			

CAD/CAE-Daten

CAD Daten

2D/3D Modelle 243-508

CAE Daten

EPLAN Data Portal
243-508

WSCAD Universe
243-508

1 Passende Produkte

1.1 Optionales Zubehör

1.1.1 Beschriftung

1.1.1.1 Beschriftungsstreifen



Art-Nr.: 210-332/575-103
Beschriftungsstreifen; als Bogen DIN A4; bedruckt; 1-12 (160x); Streifenhöhe 3 mm; Streifenlänge 182 mm; Aufdruck waagerecht; Selbstklebend; weiß

1.1.2 Montageadapter

1.1.2.1 Montagematerial



Art-Nr.: 243-112
Befestigungsadapter; für 4 Steckplätze; Serie 243; zur Montage auf TS 35/Schraubmontage; orange



Art-Nr.: 243-113
Befestigungsadapter; für 6 Steckplätze; Serie 243; zur Montage auf TS 35/Schraubmontage; orange

Handhabungshinweise

Leiter anschließen

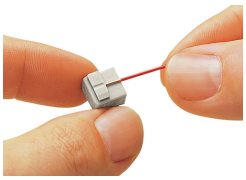

Eindrähtige Leiter 5 … 6 mm abisolieren.

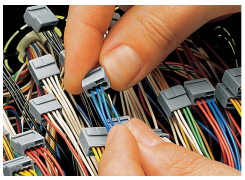

Anschließen: Abisolierten eindrähtigen Leiter bis zum Anschlag einstecken.

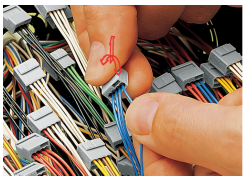

Lösen: Leiter festhalten, Klemme durch Hin- und Herdrehen mit leichtem Zug vom Leiter ziehen.

Montieren



Klemmenblöcke
Einzelklemmen zu Klemmenblöcken zusammenrasten.

Brücken



Klemmenblöcke sind gebrückt.

Prüfen



Die Prüfung erfolgt in der Prüföffnung auf der den Leitereinführungen entgegengesetzten Klemmenseite.



Gemäß den Richtlinien des VdS (Verband der Schadenversicherer e.V.) können WAGO-Klemmen der Serie 243 in Kommunikations- und Gefahrenmeldeanlagen eingesetzt werden.

Der VdS vergibt keine generelle Zulassung für Klemmen. Die Verbindungstechnik ist im Zusammenhang mit den jeweiligen Anlagenteilen zu prüfen.

Die Anforderungen für Anschlusselemente sind in den VdS-Geräterichtlinien für Verteiler (VdS 2116) unter Punkt 8.7 festgelegt: „Die Anschlusselemente von Verteilern müssen so ausgeführt sein, dass eine einwandfreie und dauerhafte Verbindung sichergestellt ist."

Der Nachweis für die Erfüllung dieser Anforderungen wird bei den isolierten Verbindungsklemmen der Serie 243 durch den VDE-Prüfbericht zur Information des Antragstellers Nr. 2574-1440-4031 erbracht.