Datenblatt | Artikelnummer: 224-201

Service-Klemme; Drücker beidseitig; Leuchtenseite: für alle Leiterarten; Inst.-Seite: für eindrähtige Leiter; Serie 224; max. 2,5 mm²; Umgebungstemperatur max. 60°C; 2,50 mm²; grau

https://www.wago.com/224-201



Farbe: grau

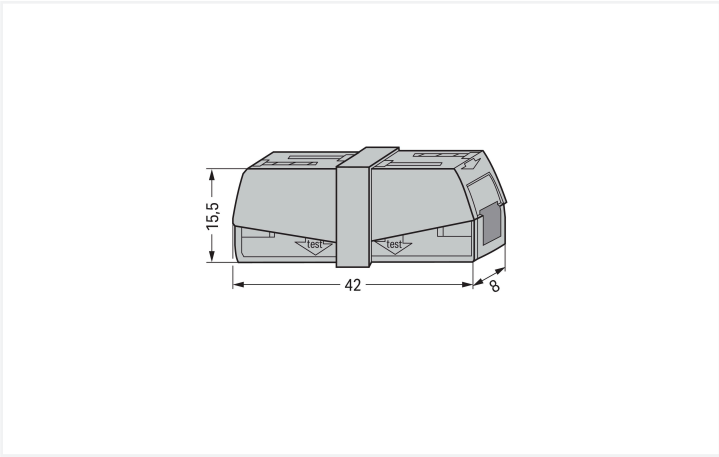

Abmessungen in mm

Leuchtenklemme Serie 224 mit CAGE CLAMP®

Die Leuchtenklemme (Artikelnummer 224-201) ermöglicht eine schnelle und sichere Verdrahtung. Schnell und sicher den Anschluss einer Leuchte realisieren – mit den Leuchtenklemmen der Serie 224 jede Lampe im Handumdrehen zum Leuchten bringen. Überall im Gebäude, wo feindrähtige Leiter mit eindrähtigen Leitern verbunden werden müssen, zeigt die Serie 224 ihre Stärken. Bei dieser Leuchtenklemme ist für den Leiteranschluss eine Abisolierlänge im Bereich von mindestens 9 bis 11 mm erforderlich. Diese Verbindungsklemme mit einer Bemessungsspannung von 400 V findet Verwendung bei elektrischen Strömen bis 24 A. Das Produkt eignet sich somit auch für leistungsstarke Verbraucher. Dieses Produkt ist mit der CAGE CLAMP®-Technologie ausgestattet. Der erprobte und wartungsfreie CAGE CLAMP® Universalanschluss ermöglicht den Anschluss aller Leiterarten mit einer Käfigzugfeder. Eine Vorbehandlung der Leiter, z.B. durch das Aufcrimpen von Aderendhülsen, ist nicht erforderlich. In Breite x Höhe x Tiefe betragen die Abmessungen (8 x 15,5 x 42) mm. Diese Leuchtenklemme ist in Abhängigkeit von der Leiterart für Leiterquerschnitte von 0,5 mm² bis 2,5 mm² geeignet.

CAGE CLAMP® – der Industriestandard der Anschluss- und Verbindungstechnik

- Dauerhaft sichere Verbindungen
- Kompakte Baugrößen
- Betätigung über Push-in

Hinweise

Sicherheitshinweis	in geerdeten Netzen

Elektrische Daten

Bemessungsdaten gemäß	EN 60664		
Überspannungskategorie	III	III	II
Verschmutzungsgrad	3	2	2
Bemessungsspannung	-	-	400 V
Bemessungsstoßspannung	-	-	4 kV
Bemessungsstrom	-	-	24 A

Allgemein	
Verdrahtungsrichtung	Seitliche Verdrahtung

Anschlussdaten

Klemmstellen	2
Gesamte Anzahl der Potentiale	1

Anschluss 1

Anschlusstechnik	CAGE CLAMP®
Betätigungsart	Push-in
Anschließbare Leiterwerkstoffe	Kupfer Aluminium
Anschließbare Leiterwerkstoffe Hinweis	**Anschluss von Aluminiumleitern (Nicht für den Einsatz in Nordamerika)** WAGO Federklemmverbindungen sind auch für eindrähtige Aluminiumleiter bis 4 mm² geeignet, wenn für den Anschluss die Alukontaktpaste 249-130 verwendet wird. Vorteile der Alukontaktpaste: ▪ Zerstört die Oxidschicht automatisch beim Klemmvorgang ▪ Verhindert Neuoxidation an der Kontaktstelle ▪ Vermeidet elektrolytische Korrosion zwischen Aluminium- und Kupferleitern (in einer Klemme) ▪ Bietet Langzeit-Korrosionsschutz Bei Federklemmverbindungen mit CAGE CLAMP®-Anschlusstechnik **ist der Aluminiumleiter mit einer Klinge zu reinigen** und unmittelbar danach an die mit der Alukontaktpaste gefüllten Klemmstelle anzuschließen. Selbstverständlich kann die Alukontaktpaste vor dem Anklemmen auch **zusätzlich** ganzflächig auf den Aluminiumleiter aufgetragen werden. Außerdem ist zu beachten, dass die Nennströme an die geringere Leitfähigkeit der Aluminiumleiter angepasst werden: 2,5 mm² = 16 A 4 mm² = 22 A
Eindrähtiger Leiter	0,5 … 2,5 mm² / 20 … 16 AWG
Feindrähtiger Leiter	0,5 … 2,5 mm² / 20 … 16 AWG
Abisolierlänge	9 … 11 mm / 0.35 … 0.43 inch
Verdrahtungsrichtung	Seitliche Verdrahtung

Geometrische Daten

Breite	8 mm / 0.315 inch
Höhe	15,5 mm / 0.61 inch
Tiefe	42 mm / 1.654 inch

Werkstoffdaten

Hinweis Werkstoffdaten	Informationen zu Materialangaben finden sie hier
Farbe	grau
Brandlast	0,085 MJ
Gewicht	4,6 g

Umgebungsbedingungen

Umgebungstemperatur (Betrieb)	+60 °C
Relative Luftfeuchte bei Lagerung und Transport	20 … 95 %
Umgebungstemperatur (Montage)	-35 … +60 °C

Kaufmännische Daten

VPE (UVPE)	50 St.
Verpackungsart	Karton
Ursprungsland	CH
GTIN	4044918818407
Zolltarifnummer	85369010000

Produktklassifikation

UNSPSC	39121409
eCl@ss 10.0	27-14-11-03
eCl@ss 9.0	27-14-11-03
ETIM 9.0	EC000446
ETIM 10.0	EC000446
ECCN	NO US CLASSIFICATION

Environmental Product Compliance

RoHS Compliance Status	Compliant,No Exemption

Zulassungen / Zertifikate

Allgemeine Zulassungen

Zulassung	Norm	Zertifikatsname
CSA DEKRA Certification B.V.	C22.2	154112
UL UL International Germany GmbH	EN 60998	CCA-2617-A1
UL UL International Germany GmbH	EN 60998	D-05895-A1 (EN60998-1 EN60998-2-2)
UL UL International Germany GmbH	UL 486C	E69654
VDE VDE Prüf- und Zertifizierungsinstitut	EN 60998	40022792

Konformitäts- und Herstellererklärungen

Zulassung	Norm	Zertifikatsname
EU-Declaration of Conformity WAGO GmbH & Co. KG	-	-
UK-Declaration of Conformity WAGO GmbH & Co. KG	-	-

Zulassungen für Schifffahrt

Zulassung	Norm	Zertifikatsname
ABS American Bureau of Shipping	-	23-2417173-PDA
LR Lloyds Register	EN 60998	LR22207029TA
PRS Polski Rejestr Statków	EN 60998	TE/1093/880590/23

Downloads

Environmental Product Compliance

Compliance Search

Environmental Product Compliance 224-201

Dokumentation

Ausschreibungstext

224-201	19.02.2019	xml 3.12 KB
224-201	21.02.2019	docx 15.18 KB

CAD/CAE-Daten

CAD Daten

2D/3D Modelle 224-201

CAE Daten

EPLAN Data Portal 224-201

WSCAD Universe 224-201

ZUKEN Portal 224-201

1 Passende Produkte

1.1 Optionales Zubehör

1.1.1 Werkzeug

1.1.1.1 Alukontaktpaste



Art-Nr.: 249-130
Füllspritze; Inhalt: Alukontaktpaste, 20 ml

Handhabungshinweise

Leiter anschließen



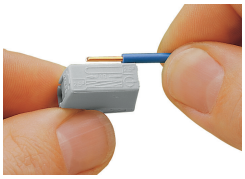

Leiter 9 … 11 mm abisolieren.

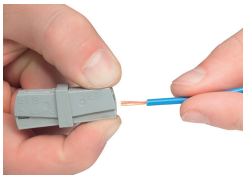

Leiter anschließen: Klemme auf der Seite mit der eckigen Öffnung zusammendrücken und Leiter einführen.

Anwendung



Serviceklemme