Datenblatt | Artikelnummer: 280-519

Doppelstockklemme; Durchgangs-/Durchgangsklemme; für Tragschiene 35 x 15 und 35 x 7,5; 2,5 mm²; CAGE CLAMP®; 2,50 mm²; grau/grau

https://www.wago.com/280-519

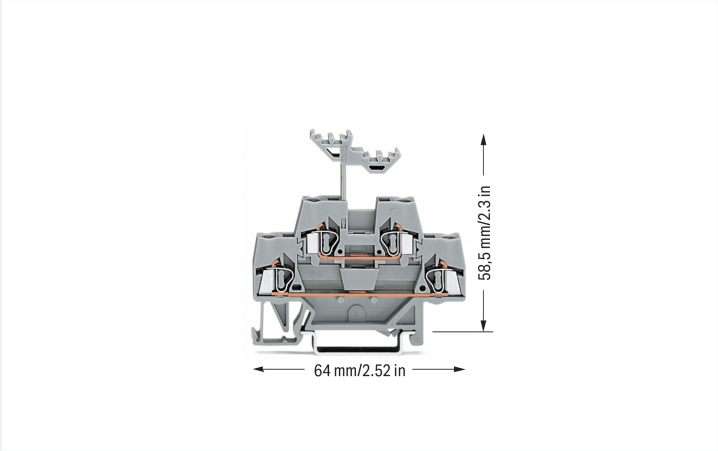

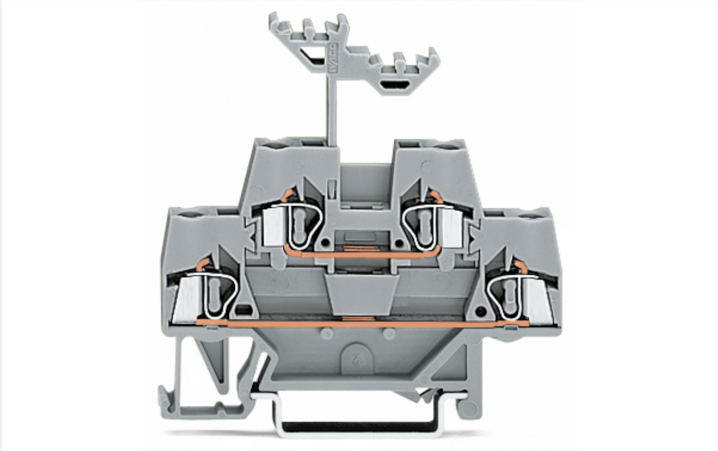

Farbe: grau/grau

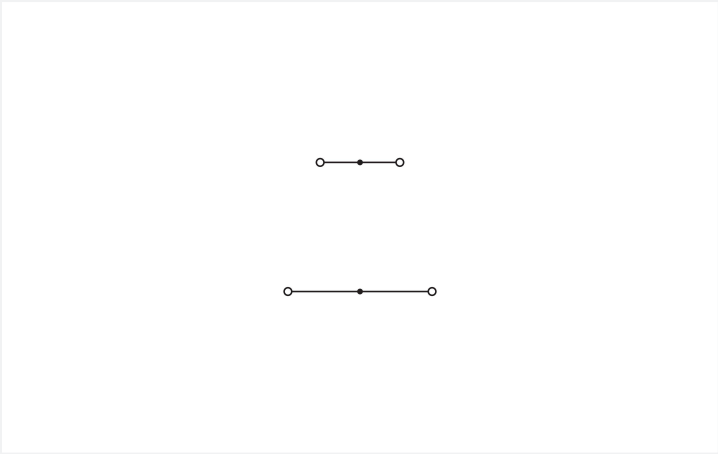

Abbildung ähnlich

Doppelstockklemme Serie 280 mit Betätigungswerkzeug

Bei dieser Doppelstockklemme (Artikelnummer 280-519) ist eine fehlerfreie Elektroinstallation der Schwerpunkt. Für den Leiteranschluss werden bei dieser Doppelstockklemme Abisolierlängen von mindestens 8 bis 9 mm benötigt. Die Doppelstockklemme erfüllt zudem auch die Funktion Durchgangsklemme. Bei diesem Produkt wird die CAGE CLAMP®-Technologie verwendet. Der zuverlässige und wartungsfreie CAGE CLAMP® Universalanschluss ermöglicht den Anschluss aller Leiterarten mit einer Käfigzugfeder. Eine Vorbehandlung der Leiter, z.B. durch das Aufcrimpen von Aderendhülsen, ist nicht erforderlich. In Abhängigkeit von der Leiterart eignet sich diese Doppelstockklemme für Leiterquerschnitte von 0,08 mm² bis 2,5 mm².

- Betätigung über Betätigungswerkzeug
- Sichere und schnelle Montage
- Kompakte Baugrößen
- Zwei Anschlussstellen

Elektrische Daten

Bemessungsdaten gemäß	IEC/EN 60947-7-1		
Überspannungskategorie	III	III	II
Verschmutzungsgrad	3	2	2
Bemessungsspannung	500 V	-	-
Bemessungsstoßspannung	6 kV	-	-
Bemessungsstrom	20 A	-	-

Allgemein

Verdrahtungsrichtung	Frontverdrahtung

Verlustleistung

Verlustleistung, pro Pol (Potential)	0.532 W
Bemessungsstrom I_N zur Verlustleistungsangabe	20 A
Widerstandswert zur stromabhängigen Verlustleistungsangabe	0.00133 Ω

Anschlussdaten

Klemmstellen	4
Gesamte Anzahl der Potentiale	2
Anzahl der Ebenen	2

Anschluss 1

Anschlusstechnik	CAGE CLAMP®
Betätigungsart	Betätigungswerkzeug
Anschließbare Leiterwerkstoffe	Kupfer Aluminium
Anschließbare Leiterwerkstoffe Hinweis	**Anschluss von Aluminiumleitern** WAGO Federklemmverbindungen sind auch für eindrähtige Aluminiumleiter bis 4 mm² geeignet, wenn für den Anschluss die Alukontaktpaste 249-130 verwendet wird. Vorteile der Alukontaktpaste: ▪ Zerstört die Oxidschicht automatisch beim Klemmvorgang ▪ Verhindert Neuoxidation an der Kontaktstelle ▪ Vermeidet elektrolytische Korrosion zwischen Aluminium- und Kupferleitern (in einer Klemme) ▪ Bietet Langzeit-Korrosionsschutz Bei Federklemmverbindungen mit CAGE CLAMP®-Anschlusstechnik **ist der Aluminiumleiter mit einer Klinge zu reinigen** und unmittelbar danach an die mit der Alukontaktpaste gefüllten Klemmstelle anzuschließen. Selbstverständlich kann die Alukontaktpaste vor dem Anklemmen auch **zusätzlich** ganzflächig auf den Aluminiumleiter aufgetragen werden. Außerdem ist zu beachten, dass die Nennströme an die geringere Leitfähigkeit der Aluminiumleiter angepasst werden: 2,5 mm² = 16 A 4 mm² = 22 A
Eindrähtiger Leiter	0,08 … 2,5 mm² / 28 … 12 AWG
Feindrähtiger Leiter	0,08 … 2,5 mm² / 28 … 12 AWG
Hinweis (Leiterquerschnitt)	12 AWG: THHN, THWN
Abisolierlänge	8 … 9 mm / 0.31 … 0.35 inch
Verdrahtungsrichtung	Frontverdrahtung

Geometrische Daten

Breite	5 mm / 0.197 inch
Höhe	64 mm / 2.52 inch
Tiefe ab Oberkante Tragschiene	58,5 mm / 2.303 inch

Mechanische Daten

Bauform	horizontale Bauform
Montageart	Tragschiene 35
Beschriftungsebene	Mittenbeschriftung

Werkstoffdaten

Hinweis Werkstoffdaten	Informationen zu Materialangaben finden sie hier
Farbe	grau/grau
Isolierstoffgruppe	I
Isolierwerkstoff Hauptgehäuse	Polyamid (PA66)
Brennbarkeitsklasse gemäß UL 94	V0
Brandlast	0,169 MJ
Gewicht	10,1 g

Umgebungsbedingungen

Verarbeitungstemperatur	-35 … +85 °C
Dauergebrauchstemperatur	-60 … +105 °C

Kaufmännische Daten

Produktgruppe	1 (Reihenklemmen)
VPE (UVPE)	50 St.
Verpackungsart	Karton
Ursprungsland	CN
GTIN	4050821293583
Zolltarifnummer	85369010000

Produktklassifikation

UNSPSC	39121410
eCl@ss 10.0	27-14-11-20
eCl@ss 9.0	27-14-11-20
ETIM 9.0	EC000897
ETIM 10.0	EC000897
ECCN	NO US CLASSIFICATION

Environmental Product Compliance

RoHS Compliance Status	Compliant,No Exemption

Zulassungen / Zertifikate

Allgemeine Zulassungen

Zulassung	Norm	Zertifikatsname
CSA DEKRA Certification B.V.	C22.2	1536071
KEMA/KEUR DEKRA Certification B.V.	EN 60947	71-154769
UL Underwriters Laboratories Inc.	UL 1059	UL-US-L45172-6187116-11019891-1

Zulassungen für Schifffahrt

Zulassung	Norm	Zertifikatsname
ABS American Bureau of Shipping	EN 60947	24-0152298-PDA
BV Bureau Veritas S.A.	EN 60947	07436/G0 BV
DNV GL Det Norske Veritas, Germanischer Lloyd	-	TAE00001V2

Konformitäts- und Herstellererklärungen

Zulassung	Norm	Zertifikatsname
EU-Declaration of Conformity WAGO GmbH & Co. KG	-	-
UK-Declaration of Conformity WAGO GmbH & Co. KG	-	-

Downloads

Environmental Product Compliance

Compliance Search

Environmental Product Compliance 280-519

Dokumentation

Ausschreibungstext

280-519	19.02.2019	xml 3.35 KB	
280-519	28.02.2017	docx 13.68 KB	

CAD/CAE-Daten

CAD Daten

2D/3D Modelle 280-519

CAE Daten

EPLAN Data Portal
280-519

WSCAD Universe
280-519

ZUKEN Portal 280-519

1 Passende Produkte

1.1 Notwendiges Zubehör

1.1.1 Abschlussplatte

1.1.1.1 Abschlussplatte



Art-Nr.: 280-340
Abschluss- und Zwischenplatte; 2,5 mm dick; grau



Art-Nr.: 280-341
Abschluss- und Zwischenplatte; 2,5 mm dick; orange



Art-Nr.: 280-366
Distanzplatte; 1,1 mm dick; orange

1.2 Optionales Zubehör

1.2.1 Aderendhülse

1.2.1.1 Aderendhülse

Art-Nr.: 216-301
Aderendhülse; Hülse für 0,25 mm² / AWG 24; mit Kunststoffkragen; galvanisch verzinnt; gelb

Art-Nr.: 216-302
Aderendhülse; Hülse für 0,34 mm² / AWG 22; mit Kunststoffkragen; galvanisch verzinnt; helltürkis

Art-Nr.: 216-201
Aderendhülse; Hülse für 0,5 mm² / AWG 20; mit Kunststoffkragen; galvanisch verzinnt; Elektrolytkupfer; gemäß DIN 46228, Teil 4/09.90; weiß



Art-Nr.: 216-101
Aderendhülse; Hülse für 0,5 mm² / AWG 22; ohne Kunststoffkragen; galvanisch verzinnt; silberfarben

Art-Nr.: 216-202
Aderendhülse; Hülse für 0,75 mm² / AWG 18; mit Kunststoffkragen; galvanisch verzinnt; grau

Art-Nr.: 216-102
Aderendhülse; Hülse für 0,75 mm² / AWG 18; ohne Kunststoffkragen; galvanisch verzinnt; silberfarben

Art-Nr.: 216-203
Aderendhülse; Hülse für 1 mm² / AWG 18; mit Kunststoffkragen; galvanisch verzinnt; rot



Art-Nr.: 216-103
Aderendhülse; Hülse für 1 mm² / AWG 18; ohne Kunststoffkragen; galvanisch verzinnt



Art-Nr.: 216-204
Aderendhülse; Hülse für 1,5 mm² / AWG 16; mit Kunststoffkragen; galvanisch verzinnt; schwarz

Art-Nr.: 216-104
Aderendhülse; Hülse für 1,5 mm² / AWG 16; ohne Kunststoffkragen; galvanisch verzinnt; silberfarben

1.2.2 Beschriftung

1.2.2.1 Beschriftungsschild

Art-Nr.: 793-5501
WMB-Beschriftungskarte; als Karte; für Klemmenbreite 5 - 17,5 mm; dehnbar 5 - 5,2 mm; unbedruckt; aufrastbar; weiß

Art-Nr.: 793-501
WMB-Beschriftungskarte; als Karte; nicht dehnbar; unbedruckt; aufrastbar; weiß



Art-Nr.: 2009-115
WMB-Inline; für Smart Printer; 1500 Stück auf Rolle; dehnbar 5 - 5,2 mm; unbedruckt; aufrastbar; weiß

1.2.3 Brücker

1.2.3.1 Brücker



Art-Nr.: 280-490
Brücker; 10-fach; isoliert; grau

Art-Nr.: 280-482
Brücker; 2-fach; isoliert; grau



Art-Nr.: 280-492
Brücker; 2-fach; isoliert; grau



Art-Nr.: 280-483
Brücker; 3-fach; isoliert; grau



Art-Nr.: 280-484
Brücker; 4-fach; isoliert; grau



Art-Nr.: 280-485
Brücker; 5-fach; isoliert; grau



Art-Nr.: 280-402
Brücker; isoliert; grau



Art-Nr.: 280-409
Brücker; isoliert; grau



Art-Nr.: 210-103
Drahtkettenbrücker; 0,5 mm²; isoliert; schwarz



Art-Nr.: 709-110
Drahtkettenbrücker; 2,5 mm²; isoliert; schwarz



Art-Nr.: 709-111
Drahtkettenbrücker; 2,5 mm²; isoliert; schwarz



Art-Nr.: 709-112
Drahtkettenbrücker; 2,5 mm²; isoliert; schwarz



Art-Nr.: 210-123
Drahtkettenbrücker; isoliert; blau



Art-Nr.: 780-452
Schachtelbrücker; von 1 auf 2; isoliert; grau



Art-Nr.: 780-453
Schachtelbrücker; von 1 auf 3; isoliert; grau



Art-Nr.: 780-454
Schachtelbrücker; von 1 auf 4; isoliert; grau



Art-Nr.: 780-455
Schachtelbrücker; von 1 auf 5; isoliert; grau



Art-Nr.: 780-456
Schachtelbrücker; von 1 auf 6; isoliert; grau



Art-Nr.: 780-457
Schachtelbrücker; von 1 auf 7; isoliert; grau



Art-Nr.: 780-458
Schachtelbrücker; von 1 auf 8; isoliert; grau



Art-Nr.: 281-421
Vertikalbrücker; isoliert; grau

1.2.4 Isolierungsstopp

1.2.4.1 Isolierstopp



Art-Nr.: 280-470
Isolierungsstopp; 0,08 - 0,2 mm² "e" (0,14 mm² "f"); 5 Stück / Strang; weiß



Art-Nr.: 280-471
Isolierungsstopp; 0,25 - 0,5 mm²; 5 Stück / Strang; lichtgrau



Art-Nr.: 280-472
Isolierungsstopp; 0,75 - 1 mm²; 5 Stück / Strang; schwarz

1.2.5 Montage

1.2.5.1 Abdeckprofil



Art-Nr.: 709-154
Abdeckprofil; Typ 2; passend zu Abdeckprofilträger Typ 2; 1 m lang; transparent

1.2.5.2 Abdeckprofilträger



Art-Nr.: 709-168
Abdeckprofilträger; Typ 2; inkl. Fixier- und Verriegelungsschrauben und Rändelmutter; passend zu Reihenklemmen Serien 283 bis 285; passend zu Doppel- und Dreistockklemmen Serien 279 bis 281; passend zu TOPJOB®-Reihenklemmen Serien 780 bis 785, 775, 776 und 777; passend zu Initiatoren- und Aktorenklemmen Serie 280; passend zu Trenn- und Messklemmen für Wandlerschaltungen Serie 282; grau

1.2.5.3 Montagematerial



Art-Nr.: 209-106
Haltebock; zur isolierten Montage von Tragschienen DIN 35; grau



Art-Nr.: 249-116
Schraubenlose Endklammer; 6 mm breit; für Tragschiene 35 x 15 und 35 x 7,5; grau

1.2.6 Prüfen und Messen

1.2.6.1 Prüfzubehör



Art-Nr.: 249-142
L-Arretierungsprüfmodul; anreihbar; mit starrem Kontaktstift; Außenmodul; 1,50 mm²; grau



Art-Nr.: 249-141
L-Prüfsteckermodul; anreihbar; mit federndem Kontaktstift; Mittelmodul; 1,50 mm²; grau

1.2.7 Steckbarer Leitungsbrücker

1.2.7.1 Brücker



Art-Nr.: 249-126
Steckbarer Leitungsbrücker; 0,75 mm²; isoliert; 110 mm lang; schwarz



Art-Nr.: 249-123
Steckbarer Leitungsbrücker; 0,75 mm²; isoliert; 180 mm lang; schwarz



Art-Nr.: 249-127
Steckbarer Leitungsbrücker; 0,75 mm²; isoliert; 250 mm lang; schwarz



Art-Nr.: 249-125
Steckbarer Leitungsbrücker; isoliert; 60 mm lang; schwarz

1.2.8 Tragschiene

1.2.8.1 Montagematerial



Art-Nr.: 210-196
Aluminiumtragschiene; 35 x 8,2 mm; 1,6 mm dick; 2 m lang; ungelocht; ähnlich EN 60715; silberfarben



Art-Nr.: 210-198
Kupfertragschiene; 35 x 15 mm; 2,3 mm dick; 2 m lang; ungelocht; entsprechend EN 60715; kupferfarben



Art-Nr.: 210-197
Stahltragschiene; 35 x 15 mm; 1,5 mm dick; 2 m lang; gelocht; ähnlich EN 60715; silberfarben



Art-Nr.: 210-508
Stahltragschiene; 35 x 15 mm; 1,5 mm dick; 2 m lang; gelocht; bandverzinkt; ähnlich EN 60715; silberfarben



Art-Nr.: 210-114
Stahltragschiene; 35 x 15 mm; 1,5 mm dick; 2 m lang; ungelocht; ähnlich EN 60715; silberfarben



Art-Nr.: 210-506
Stahltragschiene; 35 x 15 mm; 1,5 mm dick; 2 m lang; ungelocht; bandverzinkt; ähnlich EN 60715; silberfarben



Art-Nr.: 210-118
Stahltragschiene; 35 x 15 mm; 2,3 mm dick; 2 m lang; ungelocht; entsprechend EN 60715; silberfarben



Art-Nr.: 210-504
Stahltragschiene; 35 x 7,5 mm; 1 mm dick; 2 m lang; gelocht; bandverzinkt; entsprechend EN 60715; silberfarben



Art-Nr.: 210-115
Stahltragschiene; 35 x 7,5 mm; 1 mm dick; 2 m lang; gelocht; entsprechend EN 60715; Lochbreite 18 mm; Lochabstand 25 mm; silberfarben



Art-Nr.: 210-112
Stahltragschiene; 35 x 7,5 mm; 1 mm dick; 2 m lang; gelocht; entsprechend EN 60715; Lochbreite 25 mm; Lochabstand 36 mm; silberfarben



Art-Nr.: 210-505
Stahltragschiene; 35 x 7,5 mm; 1 mm dick; 2 m lang; ungelocht; bandverzinkt; entsprechend EN 60715; silberfarben



Art-Nr.: 210-113
Stahltragschiene; 35 x 7,5 mm; 1 mm dick; 2 m lang; ungelocht; entsprechend EN 60715; silberfarben

1.2.9 Warnabdeckung

1.2.9.1 Abdeckung



Art-Nr.: 280-415
Warnabdeckung; für 5 Klemmen; mit schwarzem Blitzpfeil; gelb

1.2.10 Werkzeug

1.2.10.1 Betätigungswerkzeug



Art-Nr.: 210-658
Betätigungswerkzeug; Klinge 3,5 x 0,5 mm; mit teilisoliertem Schaft; abgewinkelt; kurz; mehrfarbig



Art-Nr.: 210-657
Betätigungswerkzeug; Klinge 3,5 x 0,5 mm; mit teilisoliertem Schaft; kurz; mehrfarbig



Art-Nr.: 210-720
Betätigungswerkzeug; Klinge 3,5 x 0,5 mm; mit teilisoliertem Schaft; mehrfarbig

Handhabungshinweise

Montieren

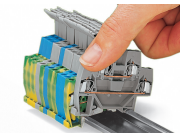

Aufrasten einer Klemme auf die Tragschiene

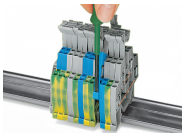

Eine Klemme aus dem Verband demontieren.

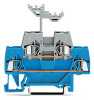

Bei Doppelstockklemmen sind in einem Klemmengehäuse zwei potentialfremde Klemmen in zwei „Stockwerken“ gleicher oder bei der Serie 280 auch unterschiedlicher „Stockwerk“-Farbe untergebracht. Das untere „Stockwerk“ ist breiter, um das Anschließen oder Lösen der Leiter zu vereinfachen.

Leiter anschließen

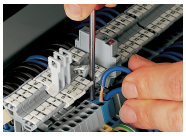



Der über den Verdrahtungsebenen stehende Beschriftungsträger wird während der Verdrahtung oder Brückung automatisch zur Seite gebogen. Die in der Höhe versetzt angeordneten Aufnahmeprofile für WMB-Beschriftungsschilder sind den „Stockwerken “ eindeutig zugeordnet.

Brücken



Brücken mit Querbrückern
Querbrücker bis zum Anschlag hinunterdrücken!

Brücken

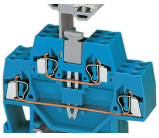

Brücken mit Vertikalbrücker (281-421)
Vertikalbrücker bis zum Anschlag hinunterdrücken.



Kombiniertes Brücken mit Quer- und Vertikalbrückern

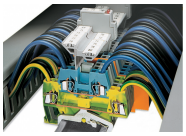

Aufbau einer gemischt bestückten Doppelstock-Klemmenleiste
Die Doppelstockklemmen der Serie 280 sind für entsprechende Schaltungsaufgaben mit gleichen oder unterschiedlichen „Stockwerk “-Farben lieferbar. Dies ist bei der Verdrahtung sowie bei eventuellen Service- und Wartungsarbeiten eine zusätzliche optische Hilfe.



Bei einer Klemmenbreite von nur 5 mm ergibt sich ein effektives Teilungsmaß für Klemmen gleicher oder unterschiedlicher Potentiale von nur 2,5 mm bei einem Querschnittsbereich 0,08 … 2,5 mm²!

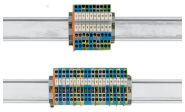

50 % Platzeinsparung in Anreihrichtung, bei Doppelstockklemmen

Beschriften

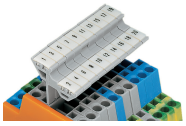

Beschriftung mit WMB-Multibeschriftungssystem