Datenblatt | Artikelnummer: 279-621

4-Leiter-Durchgangsklemme; 1,5 mm²; seitliche Beschriftungsaufnahmen; für Tragschiene 35 x 15 und 35 x 7,5; CAGE CLAMP®; 1,50 mm²; grau

https://www.wago.com/279-621

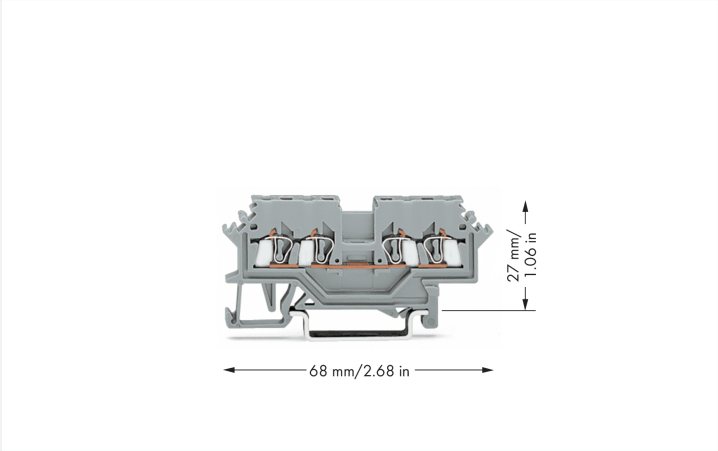

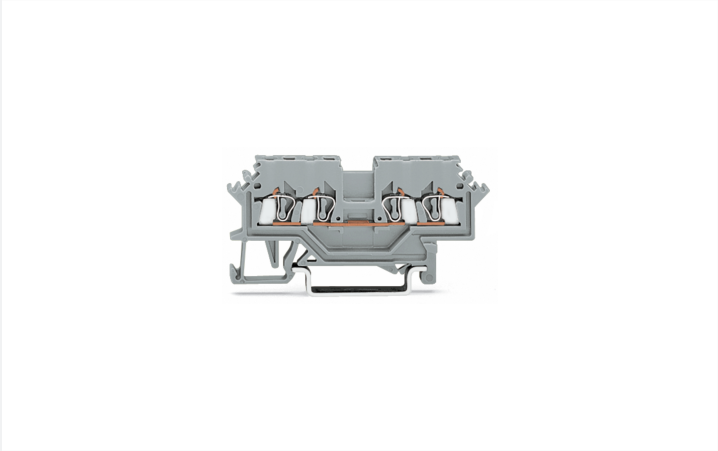

Farbe: grau

Abbildung ähnlich

Durchgangsklemme Serie 279 mit Betätigungswerkzeug

Die Durchgangsklemme hat die Artikelnummer 279-621 und ermöglicht eine einfache und zuverlässige Verdrahtung. Diese Durchgangsklemme benötigt für den Leiteranschluss eine Abisolierung mit Längen zwischen 8 und 9 mm . Ganz gleich, ob in Industrieanwendungen oder in Gebäudeapplikationen: Mit den Durchgangsreihenklemmen lassen sich elektrische Leiter schnell und sicher miteinander verbinden. Je nach Ausführung eignen sie sich für die klassische Durchgangsverdrahtung oder Potentialverteilungen. Dieses Produkt basiert auf der CAGE CLAMP®-Technologie. Mit dem CAGE CLAMP® Universalanschluss steht Ihnen eine zuverlässige und wartungsfreie Anschlusstechnik zur Verfügung, um sämtliche Leiterarten mithilfe einer Käfigzugfeder anzuschließen. Es ist keine Vorbehandlung der Leiter notwendig, beispielsweise durch das Aufcrimpen von Aderendhülsen. In Abhängigkeit von der Leiterart eignet sich die Durchgangsklemme für Leiterquerschnitte von 0,08 mm² bis 1,5 mm². Durch ein Betätigungswerkzeug wird diese Durchgangsreihenklemme betätigt.

Elektrische Daten

Bemessungsdaten gemäß	IEC/EN 60947-7-1		
Überspannungskategorie	III	III	II
Verschmutzungsgrad	3	2	2
Bemessungsspannung	800 V	-	-
Bemessungsstoßspannung	8 kV	-	-
Bemessungsstrom	18 A	-	-

Approbationsdaten gemäß	UL 1059		
Use Group	B	C	D
Bemessungsspannung	-	600 V	-
Bemessungsstrom	-	10 A	-

Approbationsdaten gemäß	CSA 22.2 No 158		
Use Group	B	C	D
Bemessungsspannung	-	600 V	-
Bemessungsstrom	-	10 A	-

Verlustleistung	
Verlustleistung, pro Pol (Potential)	0.5929 W
Bemessungsstrom I_N zur Verlustleistungsangabe	18 A
Widerstandswert zur stromabhängigen Verlustleistungsangabe	0.00183 Ω

Allgemein	
Verdrahtungsrichtung	Frontverdrahtung

Anschlussdaten

Klemmstellen	4
Gesamte Anzahl der Potentiale	1
Anzahl der Ebenen	1

Anschluss 1	
Anschlusstechnik	CAGE CLAMP®
Betätigungsart	Betätigungswerkzeug
Anschließbare Leiterwerkstoffe	Kupfer
Eindrähtiger Leiter	0,08 … 1,5 mm² / 28 … 16 AWG
Feindrähtiger Leiter	0,08 … 1,5 mm² / 28 … 16 AWG
Abisolierlänge	8 … 9 mm / 0.31 … 0.35 inch
Verdrahtungsrichtung	Frontverdrahtung

Geometrische Daten

Breite	4 mm / 0.157 inch
Höhe	68 mm / 2.677 inch
Tiefe ab Oberkante Tragschiene	27 mm / 1.063 inch

Mechanische Daten

Montageart	Tragschiene 35
Beschriftungsebene	Seitliche Beschriftung

Werkstoffdaten

Hinweis Werkstoffdaten	Informationen zu Materialangaben finden sie hier
Farbe	grau
Isolierstoffgruppe	I
Isolierwerkstoff Hauptgehäuse	Polyamid (PA66)
Brennbarkeitsklasse gemäß UL 94	V0
Brandlast	0,093 MJ
Gewicht	5,6 g

Umgebungsbedingungen

Verarbeitungstemperatur	-35 … +85 °C
Dauergebrauchstemperatur	-60 … +105 °C

Kaufmännische Daten

VPE (UVPE)	100 St.
Verpackungsart	Karton
Ursprungsland	PL
GTIN	4044918504324
Zolltarifnummer	85369010000

Produktklassifikation

UNSPSC	39121410
eCl@ss 10.0	27-14-11-20
eCl@ss 9.0	27-14-11-20
ETIM 9.0	EC000897
ETIM 10.0	EC000897
ECCN	NO US CLASSIFICATION

Environmental Product Compliance

RoHS Compliance Status	Compliant,No Exemption

Zulassungen / Zertifikate

Allgemeine Zulassungen

Zulassung	Norm	Zertifikatsname
CSA DEKRA Certification B.V.	C22.2 No. 158	70133738
KEMA/KEUR DEKRA Certification B.V.	EN 60947	2160584.04
UL Underwriters Laboratories Inc.	UL 1059	UL-US-L45172-618717-50402891-1

Zulassungen für Schifffahrt

Zulassung	Norm	Zertifikatsname
ABS American Bureau of Shipping	-	24-0152298-PDA
BV Bureau Veritas S.A.	EN 60947	07436/G0 BV
DNV GL Det Norske Veritas, Germanischer Lloyd	-	TAE00001V2
LR Lloyds Register	EN 60947	LR23325966TA
PRS Polski Rejestr Statków	-	TE/1094/880590/23

Konformitäts- und Herstellererklärungen

Zulassung	Norm	Zertifikatsname
EU-Declaration of Conformity WAGO GmbH & Co. KG	-	-
UK-Declaration of Conformity WAGO GmbH & Co. KG	-	-

Downloads

Environmental Product Compliance

Compliance Search

Environmental Product Compliance 279-621

CAD/CAE-Daten

CAD Daten

2D/3D Modelle 279-621

CAE Daten

EPLAN Data Portal 279-621

WSCAD Universe 279-621

ZUKEN Portal 279-621

1 Passende Produkte

1.1 Notwendiges Zubehör

1.1.1 Abschlussplatte

1.1.1.1 Abschlussplatte



Art-Nr.: 279-316
Abschluss- und Zwischenplatte; 2 mm dick; grau



Art-Nr.: 279-317
Abschluss- und Zwischenplatte; 2 mm dick; orange



Art-Nr.: 279-337
Trennwand; 2 mm dick; überstehend; grau



Art-Nr.: 279-327
Trennwand; 2 mm dick; überstehend; orange

1.2 Optionales Zubehör

1.2.1 Abschlussplatte

1.2.1.1 Abschlussplatte



Art-Nr.: 284-334
Reduzierabdeckplatte; 1 mm dick; in Verbindung mit 2-, 3- und 4-Leiter-Klemmen; grau



Art-Nr.: 284-344
Reduzierabdeckplatte; 1 mm dick; in Verbindung mit 2-, 3- und 4-Leiter-Klemmen; orange

1.2.2 Aderendhülse

1.2.2.1 Aderendhülse



Art-Nr.: 216-301
Aderendhülse; Hülse für 0,25 mm² / AWG 24; mit Kunststoffkragen; galvanisch verzinnt; gelb

Art-Nr.: 216-302
Aderendhülse; Hülse für 0,34 mm² / AWG 22; mit Kunststoffkragen; galvanisch verzinnt; helltürkis

Art-Nr.: 216-201
Aderendhülse; Hülse für 0,5 mm² / AWG 20; mit Kunststoffkragen; galvanisch verzinnt; Elektrolytkupfer; gemäß DIN 46228, Teil 4/09.90; weiß



Art-Nr.: 216-101
Aderendhülse; Hülse für 0,5 mm² / AWG 22; ohne Kunststoffkragen; galvanisch verzinnt; silberfarben

1.2.2.1 Aderendhülse

Art-Nr.: 216-202
Aderendhülse; Hülse für 0,75 mm² / AWG 18; mit Kunststoffkragen; galvanisch verzinnt; grau



Art-Nr.: 216-102
Aderendhülse; Hülse für 0,75 mm² / AWG 18; ohne Kunststoffkragen; galvanisch verzinnt; silberfarben

Art-Nr.: 216-203
Aderendhülse; Hülse für 1 mm² / AWG 18; mit Kunststoffkragen; galvanisch verzinnt; rot



Art-Nr.: 216-103
Aderendhülse; Hülse für 1 mm² / AWG 18; ohne Kunststoffkragen; galvanisch verzinnt

1.2.3 Beschriftung

1.2.3.1 Beschriftungsschild



Art-Nr.: 793-4501/000-006
WMB-Beschriftungskarte; als Karte; dehnbar 4 - 4,2 mm; unbedruckt; aufrastbar; blau



Art-Nr.: 793-4501/000-014
WMB-Beschriftungskarte; als Karte; dehnbar 4 - 4,2 mm; unbedruckt; aufrastbar; braun



Art-Nr.: 793-4501/000-002
WMB-Beschriftungskarte; als Karte; dehnbar 4 - 4,2 mm; unbedruckt; aufrastbar; gelb



Art-Nr.: 793-4501/000-007
WMB-Beschriftungskarte; als Karte; dehnbar 4 - 4,2 mm; unbedruckt; aufrastbar; grau



Art-Nr.: 793-4501/000-023
WMB-Beschriftungskarte; als Karte; dehnbar 4 - 4,2 mm; unbedruckt; aufrastbar; grün



Art-Nr.: 793-4501/000-017
WMB-Beschriftungskarte; als Karte; dehnbar 4 - 4,2 mm; unbedruckt; aufrastbar; hellgrün



Art-Nr.: 793-4501/000-012
WMB-Beschriftungskarte; als Karte; dehnbar 4 - 4,2 mm; unbedruckt; aufrastbar; orange



Art-Nr.: 793-4501/000-005
WMB-Beschriftungskarte; als Karte; dehnbar 4 - 4,2 mm; unbedruckt; aufrastbar; rot



Art-Nr.: 793-4501/000-024
WMB-Beschriftungskarte; als Karte; dehnbar 4 - 4,2 mm; unbedruckt; aufrastbar; violett

Art-Nr.: 793-4501
WMB-Beschriftungskarte; als Karte; dehnbar 4 - 4,2 mm; unbedruckt; aufrastbar; weiß



Art-Nr.: 2009-114/000-006
WMB-Inline; für Smart Printer; 2000 Stück auf Rolle; dehnbar 4 - 4,2 mm; unbedruckt; aufrastbar; blau



Art-Nr.: 2009-114/000-002
WMB-Inline; für Smart Printer; 2000 Stück auf Rolle; dehnbar 4 - 4,2 mm; unbedruckt; aufrastbar; gelb



Art-Nr.: 2009-114/000-007
WMB-Inline; für Smart Printer; 2000 Stück auf Rolle; dehnbar 4 - 4,2 mm; unbedruckt; aufrastbar; grau



Art-Nr.: 2009-114/000-023
WMB-Inline; für Smart Printer; 2000 Stück auf Rolle; dehnbar 4 - 4,2 mm; unbedruckt; aufrastbar; grün



Art-Nr.: 2009-114/000-012
WMB-Inline; für Smart Printer; 2000 Stück auf Rolle; dehnbar 4 - 4,2 mm; unbedruckt; aufrastbar; orange



Art-Nr.: 2009-114/000-005
WMB-Inline; für Smart Printer; 2000 Stück auf Rolle; dehnbar 4 - 4,2 mm; unbedruckt; aufrastbar; rot



Art-Nr.: 2009-114/000-024
WMB-Inline; für Smart Printer; 2000 Stück auf Rolle; dehnbar 4 - 4,2 mm; unbedruckt; aufrastbar; violett



Art-Nr.: 2009-114
WMB-Inline; für Smart Printer; 2000 Stück auf Rolle; dehnbar 4 - 4,2 mm; unbedruckt; aufrastbar; weiß

1.2.3.2 Doppelschildträger



Art-Nr.: 209-128
Adapter; grau

1.2.3.3 Gruppenschildträger



Art-Nr.: 209-140
Gruppenschildträger; grau



Art-Nr.: 209-141
Gruppenschildträger; grau



Art-Nr.: 209-142
Gruppenschildträger; grau



Art-Nr.: 249-105
Gruppenschildträger; grau

1.2.4 Brücker

1.2.4.1 Brücker



Art-Nr.: 279-490
Brücker; 10-fach; isoliert; grau



Art-Nr.: 279-482
Brücker; 2-fach; isoliert; grau



Art-Nr.: 279-492
Brücker; 2-fach; isoliert; grau

Art-Nr.: 279-483
Brücker; 3-fach; isoliert; grau



Art-Nr.: 279-422
Brücker; isoliert; gelbgrün



Art-Nr.: 279-402
Brücker; isoliert; grau



Art-Nr.: 279-409
Brücker; isoliert; grau



Art-Nr.: 284-414
Reduzierbrücker; von Serie 284/282 auf Serie 281/280/279; isoliert; grau

1.2.5 Isolierungsstopp

1.2.5.1 Isolierstopp



Art-Nr.: 279-470
Isolierungsstopp; 0,08 - 0,2 mm² "e" (0,14 mm² "f"); 5 Stück / Strang; weiß



Art-Nr.: 279-471
Isolierungsstopp; 0,25 mm²; 5 Stück / Strang; dunkelgrau

1.2.6 Montage

1.2.6.1 Abdeckprofil



Art-Nr.: 709-153
Abdeckprofil; Typ 1; passend zu Abdeckprofilträger Typ 1; 1 m lang; transparent

1.2.6.2 Abdeckprofilträger



Art-Nr.: 709-167
Abdeckprofilträger; Typ 1; inkl. Fixier- und Verriegelungsschrauben und Rändelmutter; passend zu Reihenklemmen Serien 279 bis 282, 880; passend zu Mini-Reihenklemmen Serie 264; passend zu Initiatoren- und Aktorenklemmen Serie 270; grau

1.2.6.3 Montagematerial



Art-Nr.: 209-106
Haltebock; zur isolierten Montage von Tragschienen DIN 35; grau



Art-Nr.: 249-116
Schraubenlose Endklammer; 6 mm breit; für Tragschiene 35 x 15 und 35 x 7,5; grau

1.2.7 Prüfen und Messen

1.2.7.1 Prüfzubehör



Art-Nr.: 280-404
Prüfadapter; 5 mm breit; für Prüfstecker (Ø 2,3 mm); passend für Klemmen 1,5 mm² - 4 mm²; grau



Art-Nr.: 209-170
Prüfadapter; 8,3 mm breit; für Prüfstecker Ø 4 mm; passend für Klemmen 1,5 mm² - 10 mm²; grau

1.2.8 Steckbarer Leitungsbrücker

1.2.8.1 Brücker



Art-Nr.: 249-126
Steckbarer Leitungsbrücker; 0,75 mm²; isoliert; 110 mm lang; schwarz



Art-Nr.: 249-123
Steckbarer Leitungsbrücker; 0,75 mm²; isoliert; 180 mm lang; schwarz



Art-Nr.: 249-127
Steckbarer Leitungsbrücker; 0,75 mm²; isoliert; 250 mm lang; schwarz



Art-Nr.: 249-125
Steckbarer Leitungsbrücker; isoliert; 60 mm lang; schwarz

1.2.9 Tragschiene

1.2.9.1 Montagematerial



Art-Nr.: 210-196
Aluminiumtragschiene; 35 x 8,2 mm; 1,6 mm dick; 2 m lang; ungelocht; ähnlich EN 60715; silberfarben



Art-Nr.: 210-198
Kupfertragschiene; 35 x 15 mm; 2,3 mm dick; 2 m lang; ungelocht; entsprechend EN 60715; kupferfarben



Art-Nr.: 210-197
Stahltragschiene; 35 x 15 mm; 1,5 mm dick; 2 m lang; gelocht; ähnlich EN 60715; silberfarben



Art-Nr.: 210-508
Stahltragschiene; 35 x 15 mm; 1,5 mm dick; 2 m lang; gelocht; bandverzinkt; ähnlich EN 60715; silberfarben



Art-Nr.: 210-114
Stahltragschiene; 35 x 15 mm; 1,5 mm dick; 2 m lang; ungelocht; ähnlich EN 60715; silberfarben



Art-Nr.: 210-506
Stahltragschiene; 35 x 15 mm; 1,5 mm dick; 2 m lang; ungelocht; bandverzinkt; ähnlich EN 60715; silberfarben



Art-Nr.: 210-118
Stahltragschiene; 35 x 15 mm; 2,3 mm dick; 2 m lang; ungelocht; entsprechend EN 60715; silberfarben



Art-Nr.: 210-504
Stahltragschiene; 35 x 7,5 mm; 1 mm dick; 2 m lang; gelocht; bandverzinkt; entsprechend EN 60715; silberfarben



Art-Nr.: 210-115
Stahltragschiene; 35 x 7,5 mm; 1 mm dick; 2 m lang; gelocht; entsprechend EN 60715; Lochbreite 18 mm; Lochabstand 25 mm; silberfarben



Art-Nr.: 210-112
Stahltragschiene; 35 x 7,5 mm; 1 mm dick; 2 m lang; gelocht; entsprechend EN 60715; Lochbreite 25 mm; Lochabstand 36 mm; silberfarben



Art-Nr.: 210-505
Stahltragschiene; 35 x 7,5 mm; 1 mm dick; 2 m lang; ungelocht; bandverzinkt; entsprechend EN 60715; silberfarben



Art-Nr.: 210-113
Stahltragschiene; 35 x 7,5 mm; 1 mm dick; 2 m lang; ungelocht; entsprechend EN 60715; silberfarben

1.2.10 Warnabdeckung

1.2.10.1 Abdeckung



Art-Nr.: 279-415
Warnabdeckung; 5-polig; mit schwarzem Blitzpfeil; gelb

1.2.11 Werkzeug

1.2.11.1 Betätigungswerkzeug



Art-Nr.: 210-719
Betätigungswerkzeug; Klinge 2,5 x 0,4 mm; mit teilisoliertem Schaft



Art-Nr.: 210-648
Betätigungswerkzeug; Klinge 2,5 x 0,4 mm; mit teilisoliertem Schaft; abgewinkelt; kurz



Art-Nr.: 210-647
Betätigungswerkzeug; Klinge 2,5 x 0,4 mm; mit teilisoliertem Schaft; mehrfarbig

Handhabungshinweise

Montieren

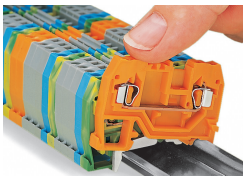

Aufrasten einer Klemme auf die Tragschiene

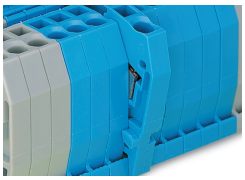

Schnellmontagenocken verhindern seitenverkehrtes Aufrasten.

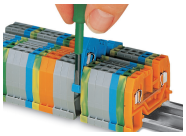

Eine Klemme aus dem Verband demontieren.

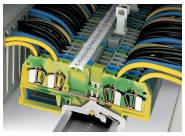

Stahltragschienen sind gemäß EN 60947-7-2 (VDE 0611, Teil 3) nicht für PEN-Anwendungen geeignet (PEN = Schutz- und Neutralleiter).

Leiter anschließen

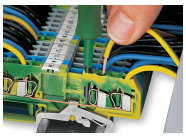

CAGE CLAMP®-Anschluss
Leiter anschließen.

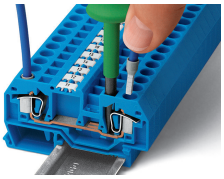

CAGE CLAMP®-Anschluss
Leiter anschließen.
Bei Verwendung der Nennquerschnitte mit Aderendhülsen ist jeweils die nächst größere Klemme zu wählen.



Isolierungsstopp einsetzen.

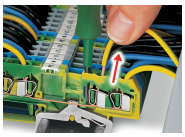

CAGE CLAMP®-Anschluss
Leiter lösen.

Brücken



Brücken mit Querbrückern
Querbrücker bis zum Anschlag hinunterdrücken.

Prüfen

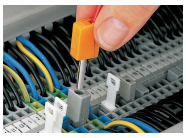

Prüfen mit Prüfstecker
Hier über den Prüfadapter (209-170)

Abdeckung

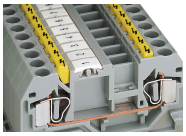

In die Betätigungsöffnungen eingesetzte Warnabdeckungen

Beschriften

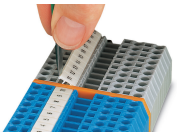

Beschriftung mit WMB-Multibeschriftungs-system