TECHNICAL DRAWING

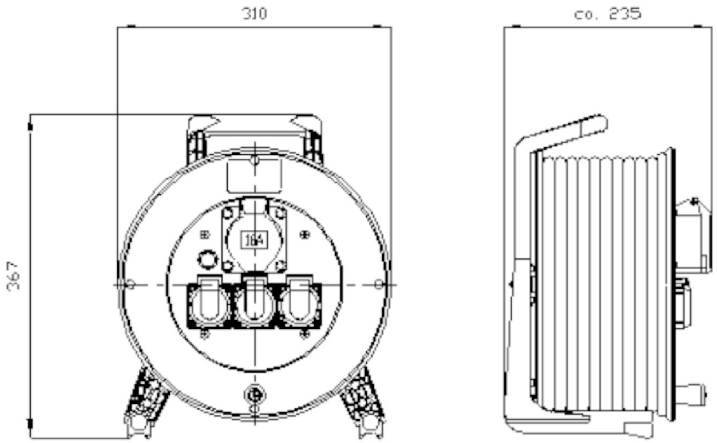

Kabeltrommel
Cable reel

Artikelnummer: 39100502250310
Article number: 39100502250310