RAYFLOW
Kabeltrommel



walther-electric.de

WALTHER ELECTRIC GmbH
Ramsener Straße 6 | 67304 Eisenberg

PRODUKTBESCHREIBUNG

WALTHER Sicherheits-Kabeltrommel 230 V
mit Trommelkörper aus hochbruchfestem Spezialkunststoff
stabiles, verzinktes Fußgestell mit geformten Haltegriff,
Feststellbremse und Leitungsführung

Gesamtschutzart: IP44
Bemessungsstrom: 16 A
Leistung bei aufgewickelter Leitung: 1500 W
Leistung bei abgewickelter Leitung: 3500 W
Abmessungen: 280 x 190 x 380 mm (HxBxT)
Durchmesser: 285 mm

Anschluss:
25 m Gummischlauchleitung H07RN-F3G2,5
mit Schutzkontaktstecker
entspricht BGI608 (DGUV-I 203-006)/K2 (BGI600)
"- Gewerbe, Baustelle -"

Abgänge:
1 Thermoschutzschalter
3 Schutzkontaktsteckdosen 16 A 3P 230 V
mit Klappdeckel

TECHNISCHE PRODUKTDATEN

Ausführung

Mit Tragrahmen	Ja
Mit Arretierung	Ja

Elektrische Eigenschaften

Aderquerschnitt	2,5 mm^2
Ader-Zahl	3
Bemessungsspannung (Kabeltrommel)	230V
Anzahl der Schutzkontaktsteckdosen CEE 7/3 (Typ F)	3
Art des Netzanschlusses (Kabeltrommel)	Schutzkontaktstecker CEE 7/4 (Typ F)
Mit thermischen Überlastschutz	Ja
Fehlerstrom-Typ	nicht relevant
Leitung aufgerollt	1500 W
Leitung abgerollt	3500 W

Kabeleigenschaften

Kabelbestückung	H07RN-F
Kabellänge	25,0 m
Schutzart (IP)	IP44

KONFORMITÄTEN

CE Konformität	Ja

BESTELLINFORMATIONEN

GTIN Nummer	4015609108053
Zolltarifnummer	85444290
WEEE-Reg.-Nummer	DE 22131895
Nettogewicht	6,5 kg
Nettolänge	372 mm
Nettobreite	278 mm
Nettotiefe	190 mm

MAßZEICHNUNG

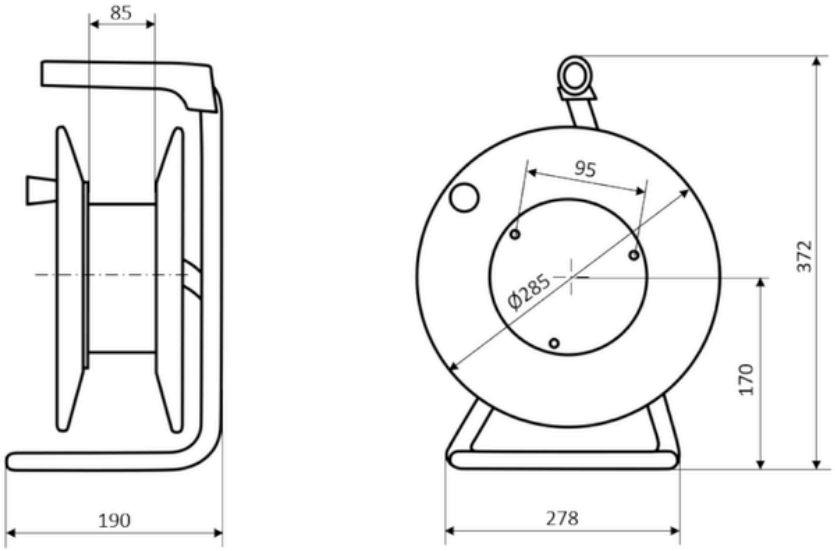

PRODUKTEMPFEHLUNG



39100301250303



39100302400303