TECHNICAL DRAWING

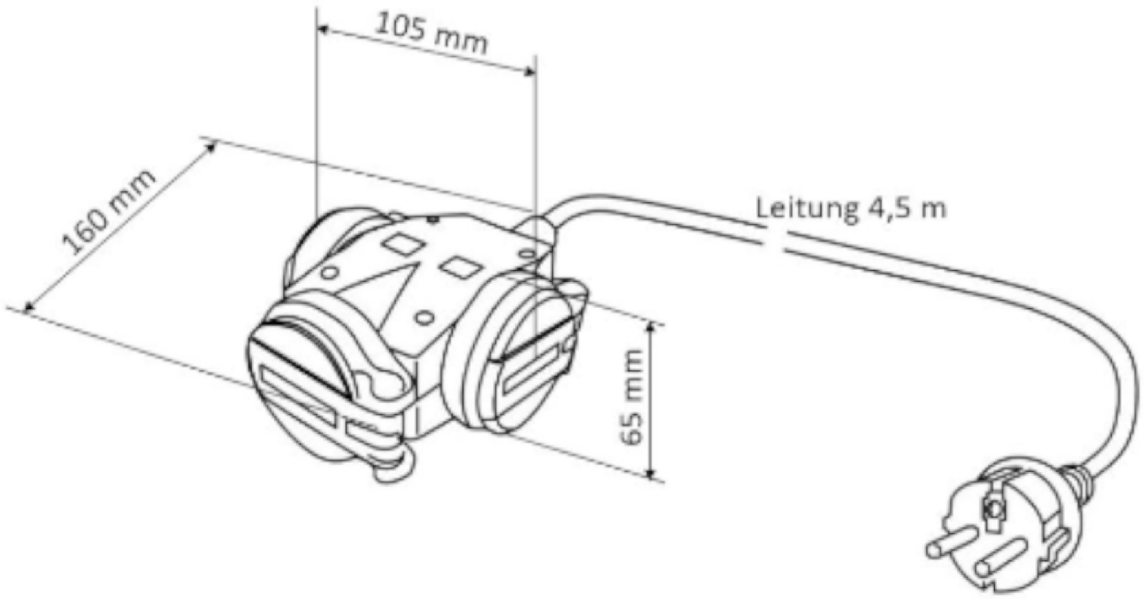

Kabeltrommel
Cable reel

Artikelnummer: 39100301045304
Article number: 39100301045304