Datenblatt | Artikelnummer: 750-891

Controller Modbus TCP; 4. Generation; 2 x ETHERNET

https://www.wago.com/750-891

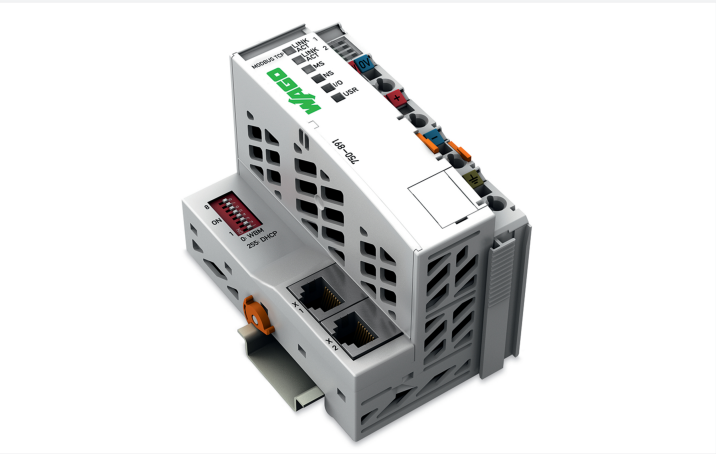

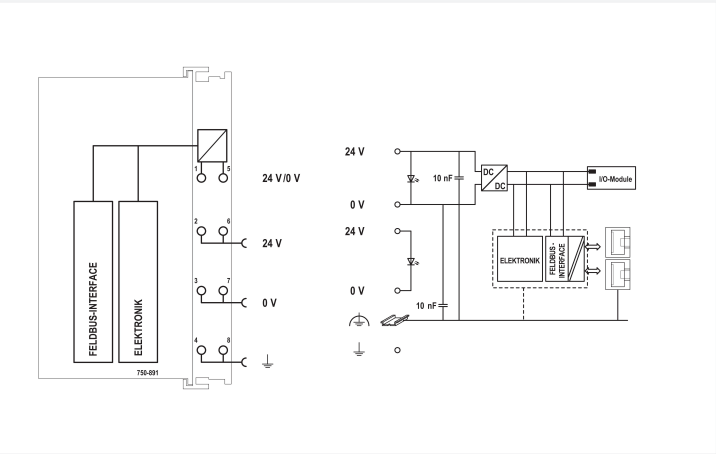

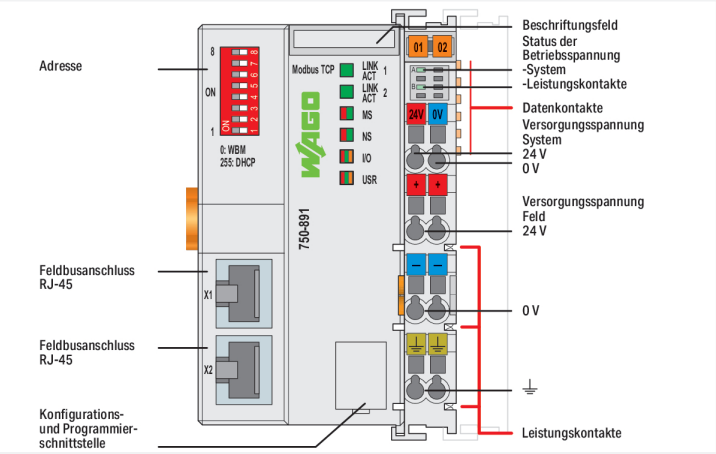

In Verbindung mit dem WAGO-I/O-SYSTEM kann der Modbus TCP-Controller als programmierbare Steuerung in ETHERNET-Netzwerken eingesetzt werden.

Der Controller erkennt die gesteckten I/O-Module und erstellt daraus ein lokales Prozessabbild. Hierbei kann es sich um eine gemischte Anordnung von analogen (Datenaustausch wortweise) und digitalen (Datenaustausch bitweise) Modulen handeln.
Die zwei ETHERNET-Schnittstellen und der integrierte Switch ermöglichen die Verdrahtung des Feldbusses in Linientopologie. Zusätzliche Infrastrukturelemente wie Switch oder Hub können somit entfallen. Beide Schnittstellen unterstützen Autonegotiation und Auto-MDI(X).
Mit dem DIP-Schalter kann das letzte Byte der IP-Addresse sowie der Bezug der IP-Adresse vorgegeben werden.Der Controller ist für die Feldbuskommunikation in Modbus®-Netzen geeignet. Zusätzlich wird eine Vielzahl von standardisierten ETHERNET-Protokollen unterstützt (HTTP(S), BootP, DHCP, DNS, SNTP, (S) FTP, SNMP).

Ein integrierter Web-Server stellt dem Benutzer Konfigurationsmöglichkeiten und Statusinformationen der Steuerung zur Verfügung.
Das Gerät ist programmierbar gemäß IEC 61131-3, unterstützt Multitasking und verfügt über eine gepufferte Echtzeituhr.

Technische Daten	
Kommunikation	Modbus (TCP, UDP)
ETHERNET-Protokolle	HTTP(S) BootP DHCP DNS SNTP FTP(S) SNMP
Visualisierung	Web-Visu
CPU	32 Bit

Technische Daten

Programmiersprachen gemäß IEC 61131-3	Anweisungsliste (AWL) Kontaktplan (KOP) Funktionsplan (FUP) Signalflussplan (CFC) Strukturierter Text (ST) Ablaufsprache (AS)
Programmierumgebung	WAGO-I/O-*PRO* V2.3 (basierend auf CODESYS V2.3)
Konfigurationsmöglichkeiten	WAGO-I/O-*CHECK* Web-Based-Management CODESYS-Bibliothek
Übertragungsrate	10/100 Mbit/s
Übertragungsmedium (Kommunikation/Feldbus)	Twisted Pair S-UTP; 100 Ω; Cat. 5; 100 m maximale Leitungslänge
Übertragungsperformance	Class D gemäß EN 50173
Programmspeicher	4 MB
Datenspeicher	4 MB
Remanentspeicher Software	32 KB
Anzahl Module pro Knoten max.	250
Anzahl Module ohne Busverlängerung max.	64
Ein- und Ausgangsprozessabbild (Feldbus) max.	1020 Worte/1020 Worte
Powerfail-RTC-Buffer	min. 6 Tage
Anzeigeelemente	LED (LINK/ACT) grün: Verbindung Netzwerk Port 1 ... 2; LED (MS, NS) rot/grün: Status Knoten, Netzwerk; LED (I/O, USR) rot/grün/orange: Status Lokalbus, durch User programmierbarer Status; LED (A, B) grün: Status Systemversorgung, Feldversorgung
Versorgungsspannung System	DC 24 V (-25 ... +30 %); über Verdrahtungsebene (CAGE CLAMP®-Anschluss)
Eingangsstrom typ. bei Nennlast (24 V)	500 mA
Netzteilwirkungsgrad typ. bei Nennlast (24 V)	90 %
Stromaufnahme Systemversorgung	390 mA
Summenstrom für Systemversorgung	1700 mA
Versorgungsspannung Feld	DC 24 V (-25 ... +30 %); über Leistungskontakte
Stromtragfähigkeit der Leistungskontakte	10 A
Anzahl Leistungskontakte ausgehend	3
Potentialtrennung	500 V System/Feld

Anschlussdaten

Anschlusstechnik: Kommunikation/Feldbus	Modbus (TCP, UDP): 2 x RJ-45
Anschlusstechnik: Systemversorgung	2 x CAGE CLAMP®
Anschlusstechnik: Feldversorgung	6 x CAGE CLAMP®
Anschließbare Leiterwerkstoffe	Kupfer
Anschlusstyp	System-/Feldversorgung
Eindrähtiger Leiter	0,08 ... 2,5 mm² / 28 ... 14 AWG
Feindrähtiger Leiter	0,08 ... 2,5 mm² / 28 ... 14 AWG
Abisolierlänge	8 ... 9 mm / 0.31 ... 0.35 inch
Anschlusstechnik: Gerätekonfiguration	1 x Stiftleiste; 4-polig

Geometrische Daten

Breite	61,5 mm / 2.421 inch
Höhe	100 mm / 3.937 inch
Tiefe	71,9 mm / 2.831 inch
Tiefe ab Oberkante Tragschiene	64,7 mm / 2.547 inch

Mechanische Daten

Montageart	Tragschiene 35

Werkstoffdaten

Gehäusewerkstoff	Polycarbonat; Polyamid 6.6
Brandlast	2,213 MJ
Gewicht	149,9 g
Konformitätskennzeichnung	CE

Umgebungsbedingungen

Umgebungstemperatur (Betrieb)	0 … +55 °C
Umgebungstemperatur (Lagerung)	-25 … +85 °C
Schutzart	IP20
Verschmutzungsgrad	2 gemäß IEC 61131-2
Betriebshöhe	ohne Temperatur-Derating: 0 … 2000 m; mit Temperatur-Derating: 2000 … 5000 m (0,5 K/100 m); max: 5000 m
Einbaulage	Horizontal links, horizontal rechts, horizontal oben, horizontal unten, vertikal oben und vertikal unten
Relative Feuchte (ohne Betauung)	95 %
Vibrationsfestigkeit	4g gemäß IEC 60068-2-6
Schockfestigkeit	15g gemäß IEC 60068-2-27
EMV-Störfestigkeit	gemäß EN 61000-6-2, Schiffbereich
EMV-Störaussendung	gemäß EN 61000-6-3, Schiffbereich
Beanspruchung durch Schadstoffe	gemäß IEC 60068-2-42 und IEC 60068-2-43
Zulässige Schadstoffkonzentration H_2S bei einer relativen Feuchte 75 %	10 ppm
Zulässige Schadstoffkonzentration SO_2 bei einer relativen Feuchte 75 %	25 ppm

Data Act

Vorvertragliche Informationen	Data-Act-750-Series-Controller

Kaufmännische Daten

VPE (UVPE)	1 St.
Verpackungsart	Karton
Ursprungsland	DE
GTIN	4055143821513
Zolltarifnummer	85371091990

Produktklassifikation

UNSPSC	32151705
eCl@ss 10.0	27-24-26-07
eCl@ss 9.0	27-24-26-07
ETIM 9.0	EC000236
ETIM 10.0	EC000236
ECCN	NO US CLASSIFICATION

Environmental Product Compliance

CAS-No.	1303-86-2 1317-36-8 7439-92-1 79-94-7
REACH Candidate List Substance	2,2',6,6'-tetrabromo-4,4'-isopropylidenediphenol Diboron trioxide Lead Lead monoxide
RoHS Compliance Status	Compliant,With Exemption
RoHS Exemption	6(c) 7(a) 7(c)-I 7(c)-II
SCIP notification number (Austria)	c5b3e813-eb0b-445b-af50-f19b04fe5f4b
SCIP notification number (Belgium)	c97e0334-35ae-406e-8fd0-a27da4fa2e06
SCIP notification number (Bulgaria)	436d76be-0d80-4b9c-9516-9dfb46c83823
SCIP notification number (Czech Republic)	e8bba3ac-3c64-4688-9cc5-c2bf313a7753
SCIP notification number (Denmark)	3e87f316-4cf1-4039-84cc-2538a51b0f38
SCIP notification number (Finland)	ab4133a3-4233-4a76-95f8-2f4cff85e2c5
SCIP notification number (France)	d4dbae29-1a33-411b-a1ec-10983250c027
SCIP notification number (Germany)	a842d43c-957c-48ac-9697-7383445dd428
SCIP notification number (Hungary)	497c149c-4f29-4842-a540-b6434648dcc2
SCIP notification number (Italy)	33d2d232-c3c5-41d3-b42b-12796622d10b
SCIP notification number (Netherlands)	86fbf79c-60fd-4b7f-bf1c-b30f5d7edebb
SCIP notification number (Poland)	14093575-ee9e-479f-a19b-30231d2d9472
SCIP notification number (Romania)	bdd60dbb-0206-4cd2-8188-b0575853abc8
SCIP notification number (Sweden)	c22d1014-6c24-4342-876a-6d2f9c5eac2e

Zulassungen / Zertifikate

Allgemeine Zulassungen

Zulassung	Norm	Zertifikatsname
EAC GZO Almaty Standart	TP TC 020/2011	EAC CoC 03083
KC National Radio Research Agency	Article 58-2, Clause 3	MSIP-REM-W43-PFC750
UL Underwriters Laboratories Inc. (ORDINARY LOCATIONS)	-	E175199

Konformitäts- und Herstellererklärungen

Zulassung	Norm	Zertifikatsname
EU-Declaration of Conformity WAGO GmbH & Co. KG	-	-
UK-Declaration of Conformity WAGO GmbH & Co. KG	-	-

Zulassungen für Schifffahrt

Zulassung	Norm	Zertifikatsname
ABS American Bureau of Shipping	-	25-0415412
BSH Bundesamt fuer Seeschifffahrt und Hydrographie	-	1104

Zulassungen für Schifffahrt

BV Bureau Veritas S.A.	Rules for class. of Steel Ships	66711/A0
DNV DNV GL SE	DNV-CG-0339,Aug.2021	TAA0000194
KR Korean Register of Shipping	-	KR HMB05880-AC001
LR Lloyds Register EMEA	-	LR22180952TA
PRS Polski Rejestr Statków	-	TE/1101/880590/23
RINA RINA Germany GmbH	-	ELE343521XG001

Zulassungen für explosionsgefährdete Bereiche

Zulassung	Norm	Zertifikatsname
ATEX TUEV Nord Cert GmbH	EN 60079-0	TUEV14ATEX148929X (II 3 G Ex ec IIC T4 Gc)
IECEx TUEV Nord Cert GmbH	IEC 60079-0	IECEx TUN 14.0035 X (Ex ec IIC T4 Gc)
INMETRO TÜV Rheinland do Brasil Ltda.	IEC 60079-0	TÜV 12.1297 X
UKEx WAGO GmbH & Co. KG	EN 60079-0	UKCA_WA GO22UKEX003X_ec
UL Underwriters Laboratories Inc. (HAZARDOUS LOCATIONS)	UL 121201	E198726

Downloads

Environmental Product Compliance

Compliance Search

Environmental Product Compliance 750-891

Dokumentation

Handbuch

Produkthandbuch Controller Modbus TCP; G4; 2ETH	V 1.1.1 25.05.2022	pdf 7405.55 KB	
Systemhandbuch Serie 750/753			

Systembeschreibung

Übersicht Zulassungen WAGO-I/O-SYSTEM 750	pdf 721.46 KB	
Controller 750 Allgemeine Produktinformationen	pdf 507.53 KB	

Ausschreibungstext

750-891	19.11.2018	doc 32.50 KB	
750-891	19.02.2019	xml 7.98 KB	
ausschreiben.de 750-891			

Beipackzettel

CCC Ex (Additional information)	26.04.2023	pdf 159.76 KB	

CAD/CAE-Daten

CAD Daten	CAE Daten
2D/3D Modelle 750-891	EPLAN Data Portal 750-891
	ZUKEN Portal 750-891

Engineering-Software

Konfigurations- und Inbetriebnahme-Software

WAGO Ethernet Settings			
(759-316) WAGO Ethernet Settings / Serie 750	06.18.01.01 02.09.2021	zip 26678.54 KB	
WAGOupload	1.16.1.0 02.02.2022	zip 12422.85 KB	

Runtime Software

Firmware

0750-089x, Controller	V 11 24.08.2023	zip 4696.31 KB	

1 Passende Produkte

1.1 Optionales Zubehör

1.1.1 Beschriftung

1.1.1.1 Beschriftungsadapter

Art-Nr.: 750-103
Gruppenschildträger

1.1.1.2 Beschriftungsschild

Art-Nr.: 2009-145/000-006
Mini-WSB Inline; für Smart Printer; 1700 Stück auf Rolle; dehnbar 5 - 5,2 mm; unbedruckt; aufrastbar; blau

Art-Nr.: 2009-145/000-002
Mini-WSB Inline; für Smart Printer; 1700 Stück auf Rolle; dehnbar 5 - 5,2 mm; unbedruckt; aufrastbar; gelb

Art-Nr.: 2009-145/000-007
Mini-WSB Inline; für Smart Printer; 1700 Stück auf Rolle; dehnbar 5 - 5,2 mm; unbedruckt; aufrastbar; grau

Art-Nr.: 2009-145/000-023
Mini-WSB Inline; für Smart Printer; 1700 Stück auf Rolle; dehnbar 5 - 5,2 mm; unbedruckt; aufrastbar; grün

Art-Nr.: 2009-145/000-012
Mini-WSB Inline; für Smart Printer; 1700 Stück auf Rolle; dehnbar 5 - 5,2 mm; unbedruckt; aufrastbar; orange

Art-Nr.: 2009-145/000-005
Mini-WSB Inline; für Smart Printer; 1700 Stück auf Rolle; dehnbar 5 - 5,2 mm; unbedruckt; aufrastbar; rot

Art-Nr.: 2009-145/000-024
Mini-WSB Inline; für Smart Printer; 1700 Stück auf Rolle; dehnbar 5 - 5,2 mm; unbedruckt; aufrastbar; violett

Art-Nr.: 2009-145
Mini-WSB Inline; für Smart Printer; 1700 Stück auf Rolle; dehnbar 5 - 5,2 mm; unbedruckt; aufrastbar; weiß

Art-Nr.: 248-501/000-006
Mini-WSB-Beschriftungskarte; als Karte; nicht dehnbar; unbedruckt; aufrastbar; blau

Art-Nr.: 248-501/000-002
Mini-WSB-Beschriftungskarte; als Karte; nicht dehnbar; unbedruckt; aufrastbar; gelb

Art-Nr.: 248-501/000-007
Mini-WSB-Beschriftungskarte; als Karte; nicht dehnbar; unbedruckt; aufrastbar; grau

Art-Nr.: 248-501/000-023
Mini-WSB-Beschriftungskarte; als Karte; nicht dehnbar; unbedruckt; aufrastbar; grün

1.1.1.2 Beschriftungsschild

Art-Nr.: 248-501/000-017
Mini-WSB-Beschriftungskarte; als Karte; nicht dehnbar; unbedruckt; aufrastbar; hellgrün

Art-Nr.: 248-501/000-012
Mini-WSB-Beschriftungskarte; als Karte; nicht dehnbar; unbedruckt; aufrastbar; orange

Art-Nr.: 248-501/000-005
Mini-WSB-Beschriftungskarte; als Karte; nicht dehnbar; unbedruckt; aufrastbar; rot

Art-Nr.: 248-501/000-024
Mini-WSB-Beschriftungskarte; als Karte; nicht dehnbar; unbedruckt; aufrastbar; violett

Art-Nr.: 248-501
Mini-WSB-Beschriftungskarte; als Karte; nicht dehnbar; unbedruckt; aufrastbar; weiß

1.1.1.3 Einsteckschild

Art-Nr.: 750-100
Beschriftungskarte; als Bogen DIN A4; unbedruckt

1.1.1.4 Gruppenschildträger

Art-Nr.: 750-106
Gruppenschildträger

1.1.2 Kommunikation

1.1.2.1 Kommunikationskabel

Art-Nr.: 750-923
Konfigurationsleitung; USB-Anschluss; Länge 2,5 m

Art-Nr.: 750-923/000-001
Konfigurationsleitung; USB-Anschluss; Länge 5 m

1.1.3 Leitungen und Steckverbinder

1.1.3.1 Anschlussstecker

Art-Nr.: 750-975
ETHERNET-Stecker RJ-45, IP20; ETHERNET 10/100 Mbit/s; feldkonfektionierbar

Art-Nr.: 750-977/000-011
ETHERNET-Stecker; RJ-45; Cat. 6A; axial; Code T568A; AWG 22

Art-Nr.: 750-978/000-011
ETHERNET-Stecker; RJ-45; Cat. 6A; axial; Code T568A; AWG 22; Zugentlastung

Art-Nr.: 750-977/000-021
ETHERNET-Stecker; RJ-45; Cat. 6A; axial; Code T568A; AWG 24

Art-Nr.: 750-978/000-021
ETHERNET-Stecker; RJ-45; Cat. 6A; axial; Code T568A; AWG 24; Zugentlastung

Art-Nr.: 750-977/000-012
ETHERNET-Stecker; RJ-45; Cat. 6A; axial; Code T568B; AWG 22

Art-Nr.: 750-978/000-012
ETHERNET-Stecker; RJ-45; Cat. 6A; axial; Code T568B; AWG 22; Zugentlastung

Art-Nr.: 750-977/000-022
ETHERNET-Stecker; RJ-45; Cat. 6A; axial; Code T568B; AWG 24

Art-Nr.: 750-978/000-022
ETHERNET-Stecker; RJ-45; Cat. 6A; axial; Code T568B; AWG 24; Zugentlastung

Art-Nr.: 750-979/000-011
ETHERNET-Stecker; RJ-45; Cat. 6A; gewinkelt; Code T568A; AWG 22; Zugentlastung

Art-Nr.: 750-979/000-021
ETHERNET-Stecker; RJ-45; Cat. 6A; gewinkelt; Code T568A; AWG 24; Zugentlastung

Art-Nr.: 750-979/000-012
ETHERNET-Stecker; RJ-45; Cat. 6A; gewinkelt; Code T568B; AWG 22; Zugentlastung

Art-Nr.: 750-979/000-022
ETHERNET-Stecker; RJ-45; Cat. 6A; gewinkelt; Code T568B; AWG 24; Zugentlastung

1.1.4 Schirmanschluss

1.1.4.1 Schirmklemmbügel

Art-Nr.: 790-108
Schirmklemmbügel; 11 mm breit; kontaktierbarer Schirmdurchmesser; 3 … 8 mm

Art-Nr.: 790-208
Schirmklemmbügel; 12,4 mm breit; 3 … 8 mm

Art-Nr.: 790-116
Schirmklemmbügel; 19 mm breit; kontaktierbarer Schirmdurchmesser; 7 … 16 mm

Art-Nr.: 790-216
Schirmklemmbügel; 21,8 mm breit; 6 … 16 mm

Art-Nr.: 790-124
Schirmklemmbügel; 27 mm breit; kontaktierbarer Schirmdurchmesser; 6 … 24 mm

Art-Nr.: 790-220
Schirmklemmbügel; 30 mm breit; 6 … 20 mm

Art-Nr.: 790-140
Schirmklemmbügel; kontaktierbarer Schirmdurchmesser

1.1.6 Systemgehäuse

1.1.6.1 Systemgehäuse

Art-Nr.: 850-825
IP65-Systemgehäuse; Aluminium (RAL 7032); BxHxT (160x100x160 mm); 9 x M12, 4 x M20

Art-Nr.: 850-826
IP65-Systemgehäuse; Aluminium (RAL 7032); BxHxT (240x100x160 mm); 4 x M20-, 4 x M16-, 14 x M12-Verschraubung

Art-Nr.: 850-827
IP65-Systemgehäuse; Aluminium (RAL 7032); BxHxT (320x100x160 mm); 4 x M20-, 8 x M16-, 17 x M12-Verschraubung

Art-Nr.: 850-828
IP65-Systemgehäuse; Aluminium (RAL 7032); BxHxT (480x100x160 mm); 4 x M20-, 10 x M16-, 35 x M12-Verschraubung

Art-Nr.: 850-826/002-000
IP65-Systemgehäuse; Aluminium (RAL 7035); BxHxT (240x100x160 mm); 4 x M20-, 4 x M16-, 14 x M12-Verschraubung

Art-Nr.: 850-827/002-000
IP65-Systemgehäuse; Aluminium (RAL 7035); BxHxT (320x100x160 mm); 4 x M20-, 8 x M16-, 17 x M12-Verschraubung

Art-Nr.: 850-828/002-000
IP65-Systemgehäuse; Aluminium (RAL 7035); BxHxT (480x100x160 mm); 4 x M20-, 10 x M16-, 35 x M12-Verschraubung

Art-Nr.: 850-834
IP65-Systemgehäuse; Polyester (RAL 7032); BxHxT (164x100x164 mm); 9 x M12, 4 x M20

Art-Nr.: 850-835
IP65-Systemgehäuse; Polyester (RAL 7032); BxHxT (244x100x164 mm); 4 x M20-, 4 x M16-, 14 x M12-Verschraubung

Art-Nr.: 850-836
IP65-Systemgehäuse; Polyester (RAL 7032); BxHxT (324x100x164 mm); 4 x M20-, 8 x M16-, 17 x M12-Verschraubung

Art-Nr.: 850-814/002-000
IP65-Systemgehäuse; Stahlblech (RAL 7035); BxHxT (200x120x200 mm); ohne Flanschplatte

Art-Nr.: 850-815/002-000
IP65-Systemgehäuse; Stahlblech (RAL 7035); BxHxT (300x120x200 mm); ohne Flanschplatte

Art-Nr.: 850-816/002-000
IP65-Systemgehäuse; Stahlblech (RAL 7035); BxHxT (400x120x200 mm); ohne Flanschplatte

Art-Nr.: 850-817/002-000
IP65-Systemgehäuse; Stahlblech (RAL 7035); BxHxT (600x120x200 mm); ohne Flanschplatte

1.1.7 Tragschiene

1.1.7.1 Montagematerial

Art-Nr.: 210-196
Aluminiumtragschiene; 35 x 8,2 mm; 1,6 mm dick; 2 m lang; ungelocht; ähnlich EN 60715; silberfarben

Art-Nr.: 210-198
Kupfertragschiene; 35 x 15 mm; 2,3 mm dick; 2 m lang; ungelocht; entsprechend EN 60715; kupferfarben

Art-Nr.: 210-197
Stahltragschiene; 35 x 15 mm; 1,5 mm dick; 2 m lang; gelocht; ähnlich EN 60715; silberfarben

Art-Nr.: 210-114
Stahltragschiene; 35 x 15 mm; 1,5 mm dick; 2 m lang; ungelocht; ähnlich EN 60715; silberfarben

Art-Nr.: 210-118
Stahltragschiene; 35 x 15 mm; 2,3 mm dick; 2 m lang; ungelocht; entsprechend EN 60715; silberfarben

Art-Nr.: 210-115
Stahltragschiene; 35 x 7,5 mm; 1 mm dick; 2 m lang; gelocht; entsprechend EN 60715; Lochbreite 18 mm; Lochabstand 25 mm; silberfarben

Art-Nr.: 210-112
Stahltragschiene; 35 x 7,5 mm; 1 mm dick; 2 m lang; gelocht; entsprechend EN 60715; Lochbreite 25 mm; Lochabstand 36 mm; silberfarben

Art-Nr.: 210-113
Stahltragschiene; 35 x 7,5 mm; 1 mm dick; 2 m lang; ungelocht; entsprechend EN 60715; silberfarben