ESYLUX

ESYLUX GmbH & Co. KG • An der Strusbek 40
22926 Ahrensburg/Germany
info@esylux.com • www.esylux.com
MA00724703 • 08/2025

Operating instructions | ESY-App | 9.5-22.5 V⎓ | IP20 | III | -25 °C … +50 °C | H

DE EN FR NL DA SV FI NO IT ES PT PL RU

CE EAC

Product type		A ø m	B ø m	C ø m	H m	H max. m	X mm	X_1 mm	Y mm	Z mm	Z_1 mm
PD-FLAT 360i/8	ROUND WHITE DALI	8	6	4	2.5	5	94	60	—	30	24
	ROUND WHITE DALI SET (POWER SUPPLY 200mA DALI)	8 —	6 —	4 —	2.5 —	5 —	94 45	60 —	— 48	30 25	24 —
	SQUARE WHITE DALI	8	6	4	2.5	5	77	60	77	30	24
	SQUARE WHITE DALI SET (POWER SUPPLY 200mA DALI)	8 —	6 —	4 —	2.5 —	5 —	77 45	60 —	77 48	30 25	24 —
	ROUND BLACK DALI	8	6	4	2.5	5	94	60	—	30	24
	LARGE ROUND WHITE DALI SET (POWER SUPPLY 200mA DALI)	8 —	6 —	4 —	2.5 —	5 —	104 45	60 —	— 48	30 25	24 —

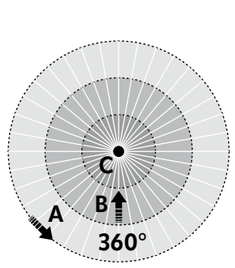

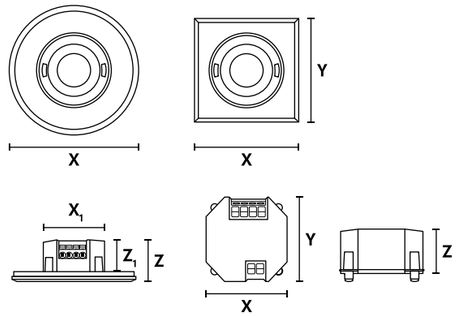

1

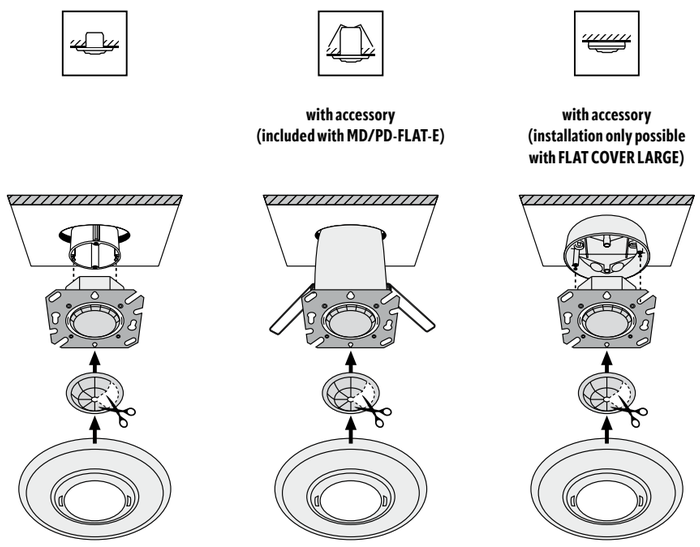

2

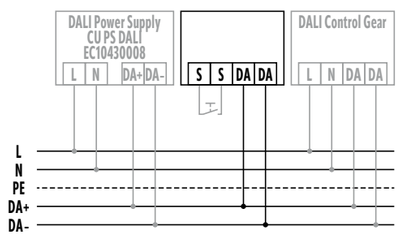

3b

REMOTE CONTROL PDi/DALI

3a

Download

ESY-App

ESY-Pen

3c

REMOTE CONTROL PDi/USER

DE KURZANLEITUNG

WARNUNG!

Gefahr durch elektrischen Schlag!

- Installation nur durch Elektroinstallateure oder Elektrofachkräfte.
- Vor Montage/Demontage Spannung freischalten, gegen Wiedereinschalten sichern, Spannungsfreiheit prüfen.
- Landesspezifische Vorschriften beachten.
- SELV beachten (DALI-Busspannungsversorgung ist keine Sicherheitskleinspannung).

Der Präsenzmelder ist für die Anwendung im Innenbereich konzipiert und benötigt freie Sicht auf sich bewegende Wärmequellen. Erfassungsreichweite: quer A, frontal B, Präsenzbereich C, H = empf. Montagehöhe). Ausreichender Abstand zu Funkantennen (z. B. WiFi-Zugangspunkten) vermeidet eventuelle Funkstörungen. Auslieferung im Werksprogramm/Vollautomatik. Übertragungsreichweite der Fernbedienung beachten. Direkte Sonneneinstrahlung kann die Signalübermittlung verhindern.

Technische Informationen und weitere Dokumente auf Produktseite unter www.esylux.com. Bedienungsanleitung: QR-Code siehe oben.

Montage (1)

Unterputz, Deckeneinbau, Aufputz

Anschluss (2)

Standardbetrieb mit optionaler Ansteuerung durch Schließtaster.

DA DALI-Steuereingang

Inbetriebnahme

- DALI-Busspannung zuschalten.
  - ✓ Start der Initialisierungsphase (30 s). Sensor-LED blinkt rot und blau. Beleuchtung ist eingeschaltet.

Konfigurieren und Steuern (3)

ESY-App mit ESY-Pen **(3a)**, REMOTE CONTROL PDi DALI **(3b)**, REMOTE CONTROL PDi/USER **(3c)**.

Entsorgung/Garantie

Dieses Gerät nicht im unsortierten Restmüll entsorgen. Auskünfte erteilt die Stadt- bzw. Gemeindeverwaltung.

ESYLUX Herstellergarantie unter www.esylux.com.
Technische und optische Änderungen vorbehalten.

EN SHORT INSTRUCTIONS

WARNING!

Risk of injury from electric shock!

- Installation may only be carried out by electrical installation technicians or trained electricians.
- Prior to assembly/disassembly, switch off the voltage, secure the power supply from being switched on again and check that the relevant components have been de-energised.
- Observe country-specific regulations.
- Observe SELV (the DALI bus power supply is not a safety extra-low voltage power supply).

The presence detector is designed for indoor use and requires an unobstructed view of moving heat sources. Detection range: tangential A, radial B, presence area C, H = recommended installation height. Ensuring a sufficient distance to wireless aerials (e.g. Wi-Fi access points) will avoid any wireless interference. Supplied with the default settings/fully automatic mode. Observe the transmission range of the remote control. Direct sunlight may interfere with signal transmission.

Technical information and additional documents on product page at www.esylux.com. Operating instructions: See QR code above.

Installation (1)

Flush mounting, recessed ceiling mounting, surface mounting

Connection (2)

Standard operation with optional control via a closing button.

DA DALI control input

Commissioning

- Connect the DALI bus voltage.
  - ✓ Start the warm-up phase (30 s). The sensor LED flashes red and blue. The lighting is switched on.

Configuration and control (3)

ESY-App with ESY-Pen **(3a)**, REMOTE CONTROL PDi DALI **(3b)**, REMOTE CONTROL PDi/USER **(3c)**.

Disposal/warranty

This device must not be disposed of as unsorted residual waste. More information is available from your local town council.

ESYLUX manufacturer's warranty at www.esylux.com.
Technical and design features may be subject to change.

FR MODE D'EMPLOI RAPIDE

AVERTISSEMENT !

Risque de lésions par électrocution !

- L'installation ne peut être réalisée que par des installateurs-électriciens ou des électriciens qualifiés.
- Avant le montage/démontage, coupez le courant, empêchez la remise sous tension et vérifiez l'absence de tension.
- Se conformer aux réglementations locales en vigueur.
- Respectez la très basse tension de sécurité (SELV) (l'alimentation du bus DALI n'est pas classée comme SELV).

Le détecteur de présence est conçu pour une utilisation intérieure et son champ de vision doit être dégagé. Portée de détection : transversale A, frontale B, de présence C, H = hauteur de montage recommandée. Une distance suffisante par rapport aux antennes radio (par ex. points d'accès WiFi) permet d'éviter des interférences radio. Livraison avec réglages d'usine/mode automatique. Tenir compte de la portée de la télécommande. La lumière directe du soleil peut empêcher la transmission IR.

Informations techniques et autres documents disponibles sur la page produit www.esylux.com. Manuel d'utilisation : voir le QR-code ci-dessus.

Installation (1)

Montage encastré, inséré ou apparent

Raccordement (2)

Raccordement avec commande optionnelle par poussoir.

DA Bus DALI

Mise en service

- Mettre le bus DALI sous tension.
  - ✓ Une phase d'initialisation (30 s) démarre. Les LED rouge et en bleu clignotent. L'éclairage est allumé.

Configuration et commande (3)

L'ESY-App avec l'ESY-Pen **(3a)**, REMOTE CONTROL PDi DALI **(3b)**, REMOTE CONTROL PDi/USER **(3c)**.

Élimination/garantie

Ne jetez pas cet appareil avec les déchets ordinaires non triés. Contactez votre commune pour plus d'informations.

Garantie du fabricant ESYLUX sur www.esylux.com.
Sous réserve de modifications techniques ou de conception.

NL BEKNOPTE HANDLEIDING

WAARSCHUWING!

Risico van letsel door elektrische schok!

- De montage mag uitsluitend worden uitgevoerd door elektromonteurs of opgeleide elektriciens.
- Schakel vóór montage/demontage de spanning uit, beveilig de voeding tegen opnieuw inschakelen en controleer of de relevante componenten spanningsloos zijn gemaakt.
- Neem de landspecifieke voorschriften in acht.
- Neem de SELV in acht (de DALI-2-busvoeding is geen SELV-voeding (veilige extra lage spanning)).

De aanwezigheidssensor is ontworpen voor binnengebruik en vereist een onbelemmerd zicht op bewegende warmtebronnen. Detectiebereik: tangentieel A, radiaal B, aanwezigheidsbereik C, H = aanbevolen montagehoogte. Door te zorgen voor voldoende afstand tot draadloze antennes (bijvoorbeeld wifi-toegangspunten), voorkomt u draadloze interferentie. Wordt geleverd met de standaardinstellingen/volledig automatische modus. Houd rekening met het zendbereik van de afstandsbediening. Direct zonlicht kan de signaaloverdracht verstoren.

Technische informatie en aanvullende documenten op productpagina op www.esylux.com. Bedieningsinstructies: Zie QR-code hierboven.

Installatie (1)

Inbouwmontage, plafondinbouw, opbouwmontage

Aansluiting (2)

Standaardbedrijf met optionele bediening via een schakelaar.

DA DALI-besturingsingang

Inbedrijfstelling

- Schakel de DALI-busspanning in.
  - ✓ Start de initialiseringsfase (30 sec). De sensor-LED knippert rood en blauw. De verlichting wordt ingeschakeld.

Configuratie en bediening (3)

ESY-App met ESY-Pen **(3a)**, REMOTE CONTROL PDi DALI **(3b)**, REMOTE CONTROL PDi/USER **(3c)**.

Afvoeren/garantie

Dit apparaat mag niet samen met ongesorteerd restafval worden afgevoerd. Meer informatie is verkrijgbaar bij uw gemeente.

ESYLUX fabrieksgarantie op www.esylux.com.
Technische en ontwerpwijzigingen voorbehouden.

DA KORT INSTRUKTION

ADVARSEL!

Risiko for personskade som følge af elektrisk stød!

- Installationen må kun udføres af autoriserede elektrikere.
- Før samling/adskillelse skal du slukke for strømmen, sikre, at strømforsyningen ikke tændes igen, og kontrollere, at de relevante komponenter er blevet deaktiveret.
- Overhold landespecifikke bestemmelser.
- Overhold SELV (DALI-busstrømforsyningen er ikke en sikkerhedsstrømforsyning med ekstra lav spænding).

Tilstedeværelsesdetektoren er designet til indendørs brug og kræver uhindret udsyn til varmekilder i bevægelse. Registreringsrækkevidde: tværgående A, frontalt B, tilstedeværelsesområde C, H = anbefalet monteringshøjde. Du kan undgå trådløs interferens ved at sikre en tilstrækkelig afstand til trådløse antenner (f.eks. Wi-Fi-adgangspunkter). Leveres med standardindstillinger/fuldautomatisk tilstand. Overhold fjernbetjeningens overførselsrækkevidde. Direkte sollys kan forstyrre signaloverførslen.

Tekniske oplysninger og yderligere dokumenter på produktsiden på www.esylux.com. Betjeningsvejledning: Se QR-koden ovenfor.

Montering (1)

Planmontering, indbygning i loft, udvendig montering

Tilslutning (2)

Standardbetjening med valgfri styring via en trykknap.

DA DALI-styringsindgang

Idrifttagning

- Tilslut DALI-bussens spænding.
  - ✓ Start opvarmningsfasen (30 sek.). Sensor-LED'en blinker rødt og blåt. Belysningen tændes.

Konfigurasjon og styring (3)

ESY-App med ESY-Pen **(3a)**, FJERNBETJENING PDi DALI **(3b)**, FJERNBETJENING PDi/BRUGER **(3c)**.

Bortskaffelse/garanti

Denne enhed må ikke bortskaffes som usorteret restaffald. Du kan finde flere oplysninger hos din lokale kommune.

ESYLUX' producentgaranti findes på www.esylux.com.
Ret til tekniske og optiske ændringer uden varsel forbeholdes.

SV KORTFATTAD BRUKSANVISNING

VARNING!

Risk för personskada från elektrisk stöt!

- Installation får endast utföras av tekniker som utför elektriska installationer eller utbildade elektriker.
- Före montering/demontering ska du slå av spänningen, säkra strömförsörjningen från att slås på igen och kontrollera att de relevanta komponenterna har gjorts strömfria.
- Följ gällande nationella regler och riktlinjer.
- Observera SELV (DALI-strömförsörjningen är inte en SELV-strömförsörjning (safety extra-low voltage).

Närvarodetektorn är utformad för inomhusbruk och behöver ha obehindrad sikt av rörliga värmekällor. Detekteringsområde: på tvären A, framåt B, närvaroområde C, H = rekommenderad monteringshöjd. Se till att avståndet till de trådlösa antennerna (t.ex. Wi-Fi-accesspunkter) är tillräckligt stort för att undvika störningar i de trådlösa antennerna. Levereras med standardinställningar/helautomatiskt läge. Observera fjärrkontrollens överföringsområde. Direkt solljus kan störa signalöverföringen.

Teknisk information och ytterligare dokument finns på produktsidan på www.esylux.com. Bruksanvisning: Se QR-kod ovan.

Installation (1)

Infälld montering, infälld montering i innertak, utanpåliggande montering

Anslutning (2)

Standardfunktion med valfri styrning via en stängningsknapp.

DA DALI-styringång

Driftsättning

- Anslut DALI-busspänningen.
  - ✓ Starta uppvärmningsfasen (30 s). Sensorns LED-lampa blinkar rött och blått. Belysningen är tänd.

Konfiguration och styrning (3)

ESY-App med ESY-Pen **(3a)**, FJÄRRKONTROLL PDi DALI **(3b)**, FJÄRRKONTROLL PDi/USER **(3c)**.

Avfallshantering/garanti

Enheten får inte kastas som osorterat restavfall. Mer information finns hos din kommun.

ESYLUX-tillverkarens garanti finns på www.esylux.com.
Tekniska funktioner och designfunktioner kan komma att ändras.

FI LYHYET OHJEET

VAROITUS!

Sähköiskun aiheuttaman loukkaantumiseen vaara!

- Vain sähköteknikot tai koulutetut sähköasentajat saavat tehdä asennuksen.
- Katkaise jännite ennen asennusta/purkamista, varmista, että virransyöttöä ei voi kytkeä takaisin käyttöön, ja tarkista, että käsiteltävät osat ovat jännitteettömiä.
- Noudata maakohtaisia säädöksiä.
- Noudata SELV-määräyksiä (DALI-väylän virransyöttö ei ole SELV [safety extra-low voltage] -virtalähde).

Läsnäolotunnistin on suunniteltu sisäkäyttöön, ja se tarvitsee esteettömän näköyhteyden liikkuviin lämmönlähteisiin. Tunnistusetäisyys: tangentiaalinen A, radiaalinen B, tunnistusalue C, H = suositeltu asennuskorkeus. Riittävä etäisyys langattomiin antenneihin (esim. Wi-Fi-tukiasemiin) auttaa välttämään langattomien yhteyksien aiheuttamat häiriöt. Tuote toimitetaan tehdasasetuksin / täysin automaattisessa tilassa. Tarkista kauko-ohjaimen lähetyksen kantama. Suora auringonvalo voi häiritä signaalin lähetystä.

Tekniset tiedot ja lisäasiakirjat ovat saatavana tuotteen sivulla osoitteessa www.esylux.com. Käyttöohjeet: Katso yllä oleva QR-koodi.

Asennus (1)

Uppoasennus, upotettu kattoasennus, pinta-asennus

Liitäntä (2)

Vakiokäyttö ja valinnainen ohjaus sulkupainikkeella.

DA DALI-ohjauksen syöttö

Käyttöönotto

▶ Liitä DALI-väyläjännite.
✓ Käynnistä lämmittelyvaihe (30 s). Anturin LED-merkkivalo vilkkuu punaisena ja sinisenä. Valot syttyvät.

Määritys ja hallinta (3)

ESY-App-sovellus ja ESY-Pen **(3a)**, REMOTE CONTROL PDi DALI **(3b)**, REMOTE CONTROL PDi/USER **(3c)**.

Hävittäminen/takuu

Laitetta ei saa hävittää lajittelemattomana sekajätteenä. Lisätietoja saat paikalliselta kaupunginvaltuustolta.

ESYLUXin valmistajan takuu löytyy osoitteesta www.esylux.com. Tekniset tiedot ja ominaisuudet saattavat muuttua.

NO KORT INSTRUKSJON

ADVARSEL!

Risiko for personskade fra elektrisk støt!

▶ Kan kun installeres av en registrert installasjonsvirksomhet.
▶ Før montering/demontering må du slå av spenningen, sikre mot at strømforsyningen slås på igjen og kontrollere at de aktuelle komponentene er deaktivert.
▶ Følg landsspesifikke forskrifter.
▶ Følg SELV (DALI-busstrømforsyningen er ikke en strømforsyning i det beskyttende ekstra lave spenningsområdet).

Bevegelsesdetektoren er utformet for innendørs bruk og krever uhindret sikt til bevegelige varmekilder. Deteksjonsområde: tangentielt A , radialt B , tilstedeværelsesområde C , H = anbefalt monteringshøyde. Hvis du sikrer tilstrekkelig avstand til trådløse antenner (f.eks. Wi-Fi-tilgangspunkter), unngår du trådløs interferens. Leveres med standardinnstillingene/helautomatisk modus. Legg merke til overføringsrekkevidden til fjernkontrollen. Direkte sollys kan forstyrre signaloverføringen.

Finn teknisk informasjon og flere dokumenter på produktsiden på www.esylux.com. Bruksanvisning: Se QR-kode ovenfor.

Montering (1)

Innfelt montering, innfelt takmontering, utenpåliggende montering

Tilkobling (2)

Standard drift med valgfri kontroll via en impulsbryter.

DA DALI-styringsinngang

Igangkjøring

▶ Koble til DALI-bus-spenningen.
✓ Start oppvarmingsfasen (30 s). Sensor-LED-en blinker rødt og blått. Belysningen slås på.

Konfigurasjon og styring (3)

ESY-App med ESY-Pen **(3a)**, REMOTE CONTROL PDi DALI **(3b)**, REMOTE CONTROL PDi/USER **(3c)**.

Kassering/garanti

Denne enheten må ikke kastes som usortert restavfall. Mer informasjon er tilgjengelig fra din kommune.

ESYLUX-produsentgaranti på www.esylux.com. Med forbehold om tekniske og utseendemessige endringer uten forvarsel.

IT ISTRUZIONI BREVI

AVVERTENZA!

Pericolo di lesioni dovute a scossa elettrica!

▶ L'installazione deve essere eseguita solo da installatori elettrici o elettricisti qualificati.
▶ Prima di procedere al montaggio/allo smontaggio, disinserire la tensione, accertarsi che l'alimentazione non venga riattivata e verificare che i relativi componenti non siano alimentati.
▶ Osservare le normative specifiche del paese.
▶ Osservare la SELV (l'alimentazione bus DALI non è un'alimentazione a bassissima tensione di sicurezza).

Il rilevatore di presenza è progettato per l'uso in interni e necessita di una visuale libera delle fonti di calore in movimento. Portata di rilevamento: tangenziale A , radiale B , zona di presenza C , H = altezza di montaggio consigliata. Garantire una distanza sufficiente dalle antenne wireless (ad esempio, punti di accesso Wi-Fi) evita qualsiasi interferenza wireless Fornito con le impostazioni di default/modalità completamente automatica. Osservare la portata di trasmissione del telecomando. La luce solare diretta può interferire con la trasmissione del segnale.

Informazioni tecniche e documenti aggiuntivi alla pagina del prodotto all'indirizzo www.esylux.com. Istruzioni per l'uso: Vedere il codice QR sopra.

Installazione (1)

Montaggio a filo, montaggio a soffitto, montaggio sporgente

Collegamento (2)

Funzionamento standard con comando opzionale tramite pulsante di chiusura.

DA Ingresso di controllo DALI

Messa in funzione

▶ Collegare la tensione del bus DALI.
✓ Avviare la fase di riscaldamento (30 s). Il LED del sensore lampeggia con luce rossa e blu. L'illuminazione è accesa.

Configurazione e controllo (3)

ESY-App con ESY-Pen **(3a)**, REMOTE CONTROL PDi DALI **(3b)**, REMOTE CONTROL PDi/USER **(3c)**.

Smaltimento/garanzia

Questo dispositivo non deve essere smaltito tra i rifiuti indifferenziati. Ulteriori informazioni sono disponibili presso il proprio comune locale.

Garanzia del produttore di ESYLUX all'indirizzo www.esylux.com. Le caratteristiche tecniche e di design possono essere soggette a modifiche.

ES GUÍA DE INICIO RÁPIDO

ADVERTENCIA

Peligro de lesión por descarga eléctrica

▶ La instalación solo la deben realizar instaladores eléctricos o electricistas cualificados.
▶ Antes del montaje/desmontaje, desconecte la tensión, asegúrese de que la fuente de alimentación no pueda conectarse de nuevo y compruebe que los componentes correspondientes se hayan desenergizado.
▶ Tenga en cuenta las normativas específicas del país
▶ Tenga en cuenta que la fuente de alimentación del bus DALI no es una fuente de alimentación de muy baja tensión de seguridad (SELV).

El detector de presencia está diseñado para su uso en interiores y necesita una vista despejada de las fuentes de calor en movimiento. Alcance de detección: tangencial A , radial B , área de presencia C , H = altura de montaje recomendada. Garantizar la suficiente distancia con respecto a antenas inalámbricas (p. ej., puntos de acceso Wi-Fi) evitará que se produzcan interferencias inalámbricas. Se suministra con la configuración predeterminada/modo totalmente automático. Tenga en cuenta el alcance de transmisión del mando a distancia. La luz solar directa puede interferir en la transmisión de la señal.

Se puede encontrar información técnica y documentos adicionales en la página del producto en www.esylux.com. Instrucciones de funcionamiento: consulte el código QR de arriba.

Montaje (1)

Montaje empotrado, montaje empotrado en techo, montaje superficial

Conexión (2)

Funcionamiento estándar con control opcional mediante pulsador de cierre.

DA Entrada de control DALI

Puesta en marcha

▶ Active la tensión del bus DALI.
✓ Inicie la fase de calentamiento (30 s). El LED del sensor parpadea en rojo y azul. Se enciende la iluminación.

Configuración y control (3)

ESY-App con ESY-Pen **(3a)**, REMOTE CONTROL PDi DALI **(3b)**, REMOTE CONTROL PDi/USER **(3c)**.

Eliminación/garantía

Este equipo no debe desecharse en la basura convencional. Puede obtener más información en el ayuntamiento de su localidad.

Garantía del fabricante ESYLUX en www.esylux.com. Reservado el derecho a realizar cambios técnicos y estéticos.

PT BREVES INSTRUÇÕES

AVISO!

Risco de ferimentos devido a choque eléctrico!

▶ A instalação apenas pode ser efectuada por técnicos de instalação eléctrica ou electricistas qualificados.
▶ Antes da montagem/desmontagem, desligue a tensão, impeça que a fonte de alimentação seja novamente ligada e verifique se os componentes relevantes foram desligados.
▶ Cumpra os regulamentos específicos do país.
▶ Verifique a SELV (a fonte de alimentação de barramento DALI-2 não é uma fonte de alimentação de segurança de tensão extra baixa).

O detector de presença foi concebido para utilização no interior e requer uma vista desobstruída das fontes de calor em movimento. Alcance de detecção: tangencial A , radial B , área de presença C , H = altura de instalação recomendada. Garantir uma distância suficiente em relação às antenas sem fios (por exemplo, pontos de acesso Wi-Fi) evitará qualquer interferência sem fios. Fornecido com as predefinições/modo totalmente automático. Respeite o alcance de transmissão do controlo remoto. A luz solar directa pode interferir na transmissão do sinal.

Informações técnicas e documentos adicionais disponíveis na página do produto, em www.esylux.com. Instruções de utilização: utilize o código QR acima.

Instalação (1)

Montagem embutida, montagem embutida no tecto, montagem saliente

Ligação (2)

Funcionamento padrão com controlo opcional através de um botão de fecho.

DA Entrada de controlo DALI

Colocação em funcionamento

▶ Ligue a tensão do barramento DALI.
✓ Iniciar a fase de aquecimento (30 s). O LED do sensor pisca a vermelho e azul. A iluminação é ligada.

Configurar e controlar (3)

ESY-App com ESY-Pen **(3a)**, REMOTE CONTROL PDi DALI **(3b)**, REMOTE CONTROL PDi/USER **(3c)**.

Eliminação/garantia

Este dispositivo não pode ser eliminado como resíduo indiferenciado. Mais informações disponíveis na Câmara Municipal local.

A garantia do fabricante ESYLUX está disponível em www.esylux.com. As características técnicas e de design podem estar sujeitas a alterações.

PL SKRÓCONA INSTRUKCJA

OSTRZEŻENIE!

Ryzyko obrażeń w wyniku porażenia prądem elektrycznym!

▶ Montaż może być przeprowadzany wyłącznie przez techników instalacji elektrycznej lub przeszkolonych elektryków.
▶ Przed przystąpieniem do montażu/demontażu należy wyłączyć zasilanie, zabezpieczyć zasilacz przed ponownym włączeniem i sprawdzić, czy w stosownych podzespołach nie występuje ładunek elektryczny.
▶ Przestrzegać przepisów obowiązujących w danym kraju.
▶ Pamiętać, że zasilanie magistrali DALI nie jest układem zasilania o bardzo niskim napięciu bezpiecznym (SELV).

Czujnik obecności jest przeznaczony do użytku wewnątrz pomieszczeń i wymaga niezakłóconego widoku ruchomych źródeł ciepła. Zasięg detekcji: styczny A , promieniowy B , obszar obecności C , H = zalecana wysokość montażu. Aby zapobiec zakłóceniom, należy zachować odpowiednią odległość od anten bezprzewodowych (np. punktów dostępu Wi-Fi). Fabrycznie skonfigurowano ustawienia domyślne / tryb w pełni automatyczny. Nie przekraczać zasięgu transmisji pilota zdalnego sterowania. Bezpośrednie działanie promieni słonecznych może zakłócać transmisję sygnału.

Informacje techniczne i dodatkowa dokumentacja znajduje się na stronie produktu w witrynie www.esylux.com. Instrukcja obsługi: Patrz powyższy kod QR.

Montaż (1)

Montaż podtynkowy, montaż w suficie podwieszanym, montaż natynkowy

Podłączanie (2)

Standardowa obsługa z opcjonalnym sterowaniem za pomocą przycisku zamykania.

DA Wejście sterowania DALI

Przekazanie do eksploatacji

▶ Podłączyć napięcie magistrali DALI.
✓ Rozpocząć fazę rozgrzewania (30 s). Dioda LED czujnika miga na czerwono i niebiesko. Oświetlenie jest włączone.

Konfiguracja i sterowanie (3)

Aplikacja ESY i urządzenie ESY-Pen **(3a)**, REMOTE CONTROL PDi DALI **(3b)**, REMOTE CONTROL PDi/USER **(3c)**.

Utylizacja/gwarancja

Tego urządzenia nie należy wyrzucać do odpadów zmieszanych. Więcej informacji można uzyskać w lokalnym urzędzie miasta lub gminy.

Gwarancja producenta ESYLUX znajduje się na stronie www.esylux.com. Dane techniczne i konstrukcja mogą ulec zmianie.

RU КРАТКОЕ РУКОВОДСТВО

ПРЕДУПРЕЖДЕНИЕ!

Опасность травмирования в результате поражения электрическим током!

▶ Монтаж должны осуществлять только электромонтеры или квалифицированные электрики.
▶ Перед монтажом/демонтажом отключите напряжение, примите меры во избежание случайного включения источника питания и убедитесь, что соответствующие компоненты обесточены.
▶ Соблюдайте предписания, действующие в конкретной стране.
▶ Соблюдайте предписания, касающиеся БСНН (напряжение источника питания шины DALI не является безопасным сверхнизким напряжением).

Датчик присутствия предназначен для использования в помещении и должен иметь свободную область обзора движущихся источников тепла. Дальность действия: по касательной A , радиальная B , зона обнаружения присутствия C , H = рекомендованная монтажная высота. Обеспечение достаточного расстояния до радиоантенн (например, точек доступа Wi-Fi) позволит избежать помех для беспроводной связи. Поставляется с заводскими настройками/в полностью автоматическом режиме. Учитывайте диапазон передачи пульта дистанционного управления. Прямые солнечные лучи могут мешать передаче сигнала.

Техническую информацию и дополнительную документацию можно найти на странице продукта на сайте www.esylux.com. Руководство по эксплуатации: см. QR-код выше.

Монтаж (1)

Скрытый монтаж, встроенный потолочный монтаж и открытый монтаж

Подключение (2)

Стандартный режим работы с дополнительным управлением с помощью замыкающего выключателя.

DA Вход управления DALI

Ввод в эксплуатацию

▶ Подключите источник питания шины DALI.
✓ Запустите фазу инициализации (30 с). Светодиодный индикатор датчика мигает красным и синим. Освещение включается.

Настройка и управление (3)

ESY-App с ESY-Pen **(3a)**, REMOTE CONTROL PDi DALI **(3b)**, REMOTE CONTROL PDi/USER **(3c)**.

Утилизация/гарантия

Данное устройство запрещено утилизировать вместе с несортированными бытовыми отходами. Дополнительную информацию можно получить в местной городской администрации.

Гарантия производителя ESYLUX на сайте www.esylux.com. Компания оставляет за собой право на внесение технических изменений и изменение дизайна.

Дата производства см. 7-значный номер на продукте.
Цифры 1 - 7 = ггннввв (г = год, н = неделя, в = версия)

ESYLUX GmbH • An der Strusbek 40
22926 Ahrensburg/Germany
info@esylux.com • www.esylux.com
MA00555601

CU PS DALI – DALI Power Supply

EC10430008

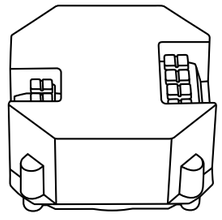

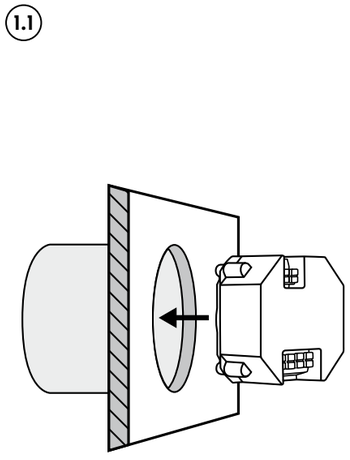

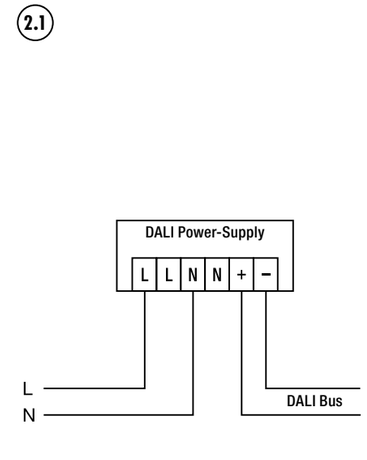

DE • Sicherheitshinweise

- **Arbeiten am 230 V Netz dürfen nur von autorisiertem Fachpersonal unter Berücksichtigung der landesüblichen Installationsvorschriften/-normen ausgeführt werden.**
- **Vor der Montage des Produktes ist die Netzspannung freizuschalten.**

1 • Bestimmungsgemäße Verwendung

Die ausführliche Bedienungsanleitung finden Sie auf http://www.esylux.com/p/EC10430008

Das Netzteil ist speziell für den Einsatz der Spannungsversorgung eines DALI-Busses konzipiert. Mit diesem Netzteil können unterschiedliche Verbraucher, die über den DALI-Bus ihre Betriebsspannung beziehen, versorgt werden. Schließen Sie hierzu alle Verbraucher an den DALI-Bus-Ausgang des Netzteils an.

Montagevarianten
Unterputz-Montage. Das Gerät muss in einer passenden (Einbau-) Dose montiert werden **(1.1)**.

2 • Anschluss

Der elektrische Anschluss erfolgt gemäß Abbildung **(2.1)**.

L Phase 230 V
N Nullleiter
DA+ DALI-Bus
DA- DALI-Bus

Der DALI-Bus ist verpolungssicher. Vermeiden Sie auf jeden Fall eine Ringstruktur des DALI-Busses. Alle anderen Netzformen sind zulässig.

3 • Einstellungen

Das Gerät hat keine Einstellelemente. Der Betrieb ist wartungsfrei.

4 • Inbetriebnahme

Nach erfolgtem anschließen aller Verbraucher an den DALI-Bus schließen Sie das Netzteil an das 230 V Netz an. Bei erfolgter Einschaltung der Spannung wird der DALI-Bus automatisch mit Spannung versorgt.

5 • Technische Daten

Betriebsspannung	230 V ~
Ausgangsspannung	16 V ⎓
Ausgangsstrom	max. 0,2 A
Ausgangsleistung	3,2 W
Kontakt	max. 2,5 mm² / Steckklemme
Schutzart/-klasse	IP 20 / II
Betriebstemperaturbereich	0 °C...+50 °C
Abmessungen ca.	L 49 x B 49 x T 30 mm

Technische und optische Änderungen vorbehalten.

GB • Safety instructions

- **Work on the 230-V power system must be carried out by authorised personnel only, with due regard to the applicable installation regulations/ standards.**
- **Switch off the power supply before installing the system.**

1 • Intended use

Detailed operating instructions are available at http://www.esylux.com/p/EC10430008

The power supply unit is specifically designed for use with a DALI bus power supply. Various consumers that receive their operating voltage via DALI bus can be supplied using this power supply unit. For this purpose, connect all consumers to the DALI bus output of the power supply unit.

Installation types
Flush mounting. The device must be installed in a suitable (mounting) box **(1.1)**.

2 • Connection

Electrical connections are made as shown in figure **(2.1)**.

L Phase, 230 V
N Neutral conductor
DA+ DALI bus
DA- DALI bus

The DALI bus is protected against reverse polarity. Under no circumstances may the DALI bus be connected in a ring-shaped structure. All other connection structures are permitted.

3 • Settings

The device has no setting element. Operation does not require maintenance.

4 • Start-up

Once all consumers have been successfully connected to the DALI bus, connect the power supply unit to the 230-V mains. Once the power has been successfully switched on, the DALI bus will automatically be supplied with power.

5 • Technical data

Operating voltage	230 V ~
Output voltage	16 V ⎓
Output current	max. 0.2 A
Output power	3.2 W
Contact	max. 2.5 mm² / plug-in terminal
Protection type / protection class	IP 20 / II
Operating temperature range	0 °C...+50 °C
Approx. dimensions	L 49 x W 49 x D 30 mm

Technical and design features may be subject to change.

FR • Consignes de sécurité

- **Seules des personnes autorisées et qualifiées pour effectuer une installation conforme aux normes et prescriptions en vigueur peuvent intervenir sur le réseau 230 V.**
- **Avant d'installer le produit, coupez le courant.**

1 • Conformité d'utilisation

Vous pouvez à tout moment consulter le mode d'emploi complet à l'adresse http://www.esylux.com/p/EC10430008

Ce bloc d'alimentation est spécialement conçu pour l'alimentation via un bus DALI. Il permet d'alimenter plusieurs appareils électriques qui sont alimentés via le bus DALI. Branchez tous les appareils électriques à la sortie du bus DALI du bloc d'alimentation.

Types de montage
Montage encastré. L'appareil doit être installé dans un boîtier (d'encastrement) adapté **(1.1)**.

2 • Raccordement

Le raccordement électrique s'effectue conformément à l'illustration **(2.1)**.

L Phase 230 V
N Fil neutre
DA+ Bus DALI
DA- Bus DALI

Le bus DALI est polarisé. N'utilisez pas de structure en anneau pour le bus DALI. Toutes les autres formes de réseau sont autorisées.

3 • Réglages

Cet appareil ne dispose pas d'éléments de réglage. Son fonctionnement ne nécessite pas d'entretien.

4 • Mise en service

Raccordez tous les appareils électriques au bus DALI. Raccordez le bloc d'alimentation au réseau 230 V. Mettez l'installation sous tension : le bus DALI est automatiquement alimenté.

5 • Caractéristiques techniques

Tension de fonctionnement	230 V ~
Tension de sortie	16 V ⎓
Courant de sortie	max. 0,2 A
Puissance de sortie	3,2 W
Contact	2,5 mm² max. / Bornier
Type/Classe de protection	IP 20 / II
Plage de températures de fonctionnement	0 °C...+50 °C
Dimensions approx.	H 49 x L 49 x P 30 mm

Sous réserve de modifications techniques et esthétiques.

NL • Veiligheidsinstructies

- **Werkzaamheden aan het 230 V-lichtnet mogen uitsluitend door bevoegd vakpersoneel en alleen volgens de landelijke installatievoorschriften/-normen worden uitgevoerd.**
- **Voor montage van het product de netspanning uitschakelen.**

1 • Gebruik in overeenstemming met het gebruiksdoel

De uitgebreide bedieningshandleiding treft u aan op http://www.esylux.com/p/EC10430008

De netadapter is speciaal ontworpen voor het leveren van voedingsspanning aan een DALI-bus. Met deze netadapter kunnen de verbruikers, die via de DALI-bus hun bedrijfsspanning krijgen, van voedingsspanning worden voorzien. Sluit hiertoe alle verbruikers aan op de DALI-bus-uitgang van de netadapter.

Montagevarianten
Inbouwmontage. Het apparaat moet in een passende (inbouw)doos worden gemonteerd **(1.1)**.

2 • Aansluiting

De elektrische aansluiting vindt plaats volgens afbeelding **(2.1)**.

L Fase 230 V
N Nulleider
DA+ DALI-bus
DA- DALI-bus

De DALI-bus is beveiligd tegen ompoling. Vermijd altijd een ringstructuur van de DALI-bus. Alle andere netwerkvormen zijn toegestaan.

3 • Instellingen

Het apparaat bevat geen instelelementen. Het bedrijf is onderhoudsvrij.

4 • Ingebruikneming

Nadat alle verbruikers op de DALI-bus zijn aangesloten, sluit u de netadapter op de netspanning van 230 V aan. Bij inschakeling van de spanning wordt de DALI-bus automatisch van voedingsspanning voorzien.

5 • Technische gegevens

Bedrijfsspanning	230 V ~
Uitgangsspanning	16 V ⎓
Uitgangsstroom	max. 0,2 A
Uitgangsvermogen	3,2 W
Contact	max. 2,5 mm² / insteekklem
Beschermingsgraad/-klasse	IP 20 / II
Bedrijfstemperatuurbereik	0 °C...+50 °C
Afmetingen ca.	L 49 x B 49 x D 30 mm

Technische en optische wijzigingen voorbehouden.

DK • Sikkerhedsanvisninger

- **Arbejde på 230 V-nettet må kun udføres af autoriserede fagfolk under overholdelse af nationale installationsforskrifter/-standarder.**
- **Før montering af produktet skal netspændingen slås fra.**

1 • Tilsigtet anvendelse

Du kan finde en detaljeret betjeningsvejledning på http://www.esylux.com/p/EC10430008

Strømforsyningen er specielt udviklet til at forsyne en DALI-bus med spænding. Denne strømforsyning kan forsyne forskellige forbrugere, der får deres driftsspænding via DALI-bussen. Til dette formål skal alle forbrugere tilsluttes udgangen til DALI-bussen på strømforsyningen.

Monteringsvarianter
Planforsænket montering. Apparatet skal monteres i en passende (indbygnings)dåse **(1.1)**.

2 • Tilslutning

Illustrationen **(2.1)** viser den elektriske tilslutning.

L Fase 230 V
N Nulleder
DA+ DALI-bus
DA- DALI-bus

DALI-bussen er ompolingssikker. DALI-bussen må ikke have en ringformet struktur. Alle andre forbindelsesstrukturer er tilladte.

3 • Indstillinger

Apparatet har ingen indstillingselementer. Driften er vedligeholdelsesfri.

4 • Ibrugtagning

Når alle forbrugere er tilsluttet DALI-bussen, skal strømforsyningen sluttes til 230 V-nettet. Når spændingen tilkobles, forsynes DALI-bussen automatisk med spænding.

5 • Tekniske data

Driftsspænding	230 V ~
Udgangsspænding	16 V ⎓
Udgangsstrøm	maks. 0,2 A
Udgangseffekt	3,2 W
Kontakt	maks. 2,5 mm² / stikklemme
Kapslingsklasse/beskyttelsesklasse	IP 20 / II
Driftstemperaturområde	0 °C...+50 °C
Mål ca.	H 49 x B 49 x D 30 mm

Der tages forbehold for tekniske og optiske ændringer.

SE • Säkerhetsanvisningar

- **Arbete vid 230 V nätspänning får bara utföras av behörig fackpersonal under iakttagande av nationella föreskrifter och normer för installationer.**
- **Innan produkten monteras ska nätspänningen frånkopplas.**

1 • Ändamålsenlig användning

En utförlig bruksanvisning hittar du på http://www.esylux.com/p/EC10430008

Nätdelen är speciellt utformad för spänningsförsörjning av en DALI-buss. Med nätdelen kan olika förbrukare försörjas, som tar sin driftspänning från DALI-bussen. Anslut alla förbrukare till DALI-bussens utgång på nätdelen.

Monteringsvarianter
Montering under puts. Enheten ska monteras i en passande (inbyggnads)-dosa **(1.1)**.

2 • Anslutning

Elektrisk anslutning ska göras enligt bild **(2.1)**.

L Fas 230 V
N Nolledare
DA+ DALI-bus
DA- DALI-bus

DALI-buss är skyddad mot förväxling av poler. Undvik alltid en ringstruktur för DALI-bussen. Alla andra nätformer är tillåtna.

3 • Inställningar

Enheten har inga inställningselement. Driften är underhållsfri.

4 • Idrifttagning

Anslut nätdelen till 230 V-nätet efter att alla förbrukare till DALI-bussen anslutits. Vid inkoppling av spänningen försörjs DALI-bussen automatiskt med spänning.

5 • Tekniska data

Driftspänning	230 V ~
Utgångsspänning	16 V ⎓
Utgående strömstyrka	max 0,2 A
Utgångseffekt	3,2 W
Kontakt	max 2,5 mm² / snabbanslutning
Kapslings-/skyddsklass	IP 20 / II
Drifttemperaturintervall	0 °C...+50 °C
Ung. mått	L 49 x B 49 x D 30 mm

Vi förbehåller oss rätten till tekniska och utseendemässiga ändringar.

ESYLUX GmbH • An der Strusbek 40
22926 Ahrensburg/Germany
info@esylux.com • www.esylux.com
MA00555601

CU PS DALI – DALI Power Supply

EC10430008

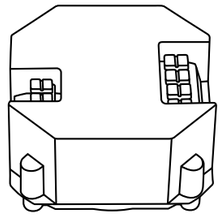

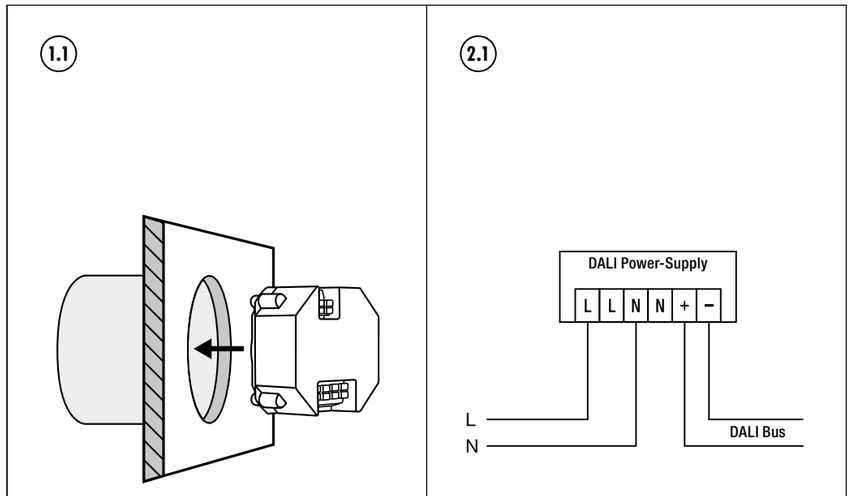

FI • Turvaohjeet

- **Ainoastaan asianmukaisen koulutuksen saaneet ammattilaiset saavat työskennellä 230 voltin verkkoon liitettävien laitteiden kanssa. Työskentelyn aikana on noudatettava maakohtaisia asennusmääräyksiä tai -normeja.**
- **Ennen tuotteen asentamista on verkkojännite katkaistava.**

1 • Määräysten mukainen käyttö

Yksityiskohtainen käyttöopas on aina saatavilla osoitteesta http://www.esylux.com/p/EC10430008

Verkkolaite on tarkoitettu erityisesti DALI-Bus-väylän jännitesyöttöön. Verkkolaitteen avulla voidaan huolehtia niiden laitteiden jännitesyötöstä, jotka saavat käyttöjännitteensä DALI-Bus-väylän kautta. Liitä kaikki tällaiset laitteet verkkolaitteen DALI-Bus-lähtöliitäntään.

Asennusvaihtoehdot
Uppoasennus Laite on liitettävä asianmukaiseen pistorasiaan **(1.1)**.

2 • Liitäntä

Sähköinen liitäntä suoritetaan kuvan **(2.1)** mukaisesti.

L Vaihe 230 V
N Nollajohdin
DA+ DALI-Bus
DA- DALI-Bus

DALI-Bus on napaisuusvarmistettu. Vältä kuitenkin DALI-Bus-väylän rengasrakennetta. Kaikki muut verkkoliitännät ovat sallittuja.

3 • Asetukset

Laitteessa ei ole säätöelementtejä. Käyttö ei edellytä huoltoa.

4 • Käyttöönotto

Kun kaikki laitteet on kytketty DALI-Bus-väylään, liitä verkkolaite 230 voltin sähköverkkoon. Jos jännite on kytketty oikein, DALI-Bus-väylän jännite kytkeytyy päälle automaattisesti.

5 • Tekniset tiedot

Käyttöjännite	230 V ~
Lähtöjännite	16 V ⎓
Lähtövirta	enint. 0,2 A
Lähtöteho	3,2 W
Kontakti	enint. 2,5 mm² / pistoliitin
Kotelointi-/suojaluokitus	IP 20 / II
Käyttölämpötila-alue	0 °C...+50 °C
Mitat n.	K 49 x L 49 x S 30 mm

Oikeus teknisiin ja optisiin muutoksiin pidätetään.

NO • Sikkerhetsanvisninger

- **Arbeid i 230 V-nett skal kun utføres av autorisert personell, og nasjonale forskrifter og normer for installasjoner skal følges.**
- **Nettspenningen skal kobles fra før produktet monteres.**

1 • Tiltenkt bruk

Du finner en detaljert betjeningsveiledning på http://www.esylux.com/p/EC10430008

Nettadapteren er spesielt konstruert for spenningsforsyning til en DALI-buss. Med denne nettadapteren kan ulike forbrukere som får driftsspenningen sin via DALI-bussen, bli forsynt.
Koble alle forbrukere til DALI-bussutgangen på nettadapteren.

Monteringsvarianter
Overflatemontering. Enheten må monteres i en egnet (innfelt) boks **(1.1)**.

2 • Tilkobling

Den elektriske tilkoblingen skal utføres som vist i figur **(2.1)**.

L Fase 230 V
N Nulleder
DA+ DALI-buss
DA- DALI-buss

DALI-bussen er sikret mot feil poltilkobling. Du må ikke montere DALI-bussen i en ringstruktur. Alle andre nettformer er tillatt.

3 • Innstillinger

Enheten har ingen innstillingselementer. Driften er vedlikeholdsfri.

4 • Oppstart

Når alle forbrukere er koblet til DALI-bussen, kobler du nettadapteren til 230 V-nettet. Når spenningen er slått på, blir DALI-bussen automatisk forsynt med spenning.

5 • Tekniske data

Driftsspenning	230 V ~
Utgangsspenning	16 V ⎓
Utgangsstrøm	maks. 0,2 A
Utgangseffekt	3,2 W
Kontakt	maks. 2,5 mm² / innstikksklemme
Kapslingsgrad/Kapslingsklasse	IP 20 / II
Driftstemperaturområde	0 °C...+50 °C
Mål ca.	L 49 x B 49 x D 30 mm

Med forbehold om tekniske og utseendemessige endringer.

IT • Avvertenze per la sicurezza

- **Le operazioni su rete elettrica da 230 V devono essere eseguite solo da personale autorizzato nel rispetto delle disposizioni e delle norme di installazione locali.**
- **Prima dell'installazione del prodotto interrompere l'alimentazione.**

1 • Impiego conforme alle norme

Le Istruzioni d'uso complete sono disponibili sul sito Web http://www.esylux.com/p/EC10430008

L'alimentatore è progettato specificamente per l'uso dell'alimentazione di tensione del Bus DALI. Questo alimentatore consente di alimentare utenze diverse collegate dalla tensione d'esercizio mediante bus DALI. A tale proposito allacciare tutte le utenze all'uscita bus DALI dell'alimentatore.

Varianti di montaggio
Montaggio a incasso. Montare l'alimentatore all'interno di una idonea presa **(1.1)**.

2 • Collegamento

Il collegamento elettrico avviene come illustrato nella figura **(2.1)**.

L Fase 230 V
N Conduttore neutro
DA+ bus DALI
DA- bus DALI

Il bus DALI è provvisto di protezione da inversione dei poli. Evitare sempre una struttura ad anello del bus DALI. Tutte le altre forme di rete sono consentite.

3 • Impostazioni

Il dispositivo non è provvisto di elementi di regolazione.
Il funzionamento non richiede manutenzione.

4 • Messa in funzione

Dopo aver collegato correttamente tutte le utenze al bus DALI allacciare l'alimentatore alla rete 230 V. Una volta inserita la tensione il bus DALI viene alimentato automaticamente.

5 • Dati tecnici

Tensione di esercizio	230 V ~
Tensione d'uscita	16 V ⎓
Corrente d'uscita	max. 0,2 A
Potenza d'uscita	3,2 W
Contatto	max. 2,5 mm² / morsetto
Tipo di protezione/Classe di protezione	IP 20 / II
Intervallo di temperatura di esercizio	0 °C...+50 °C
Dimensioni ca.	L 49 x L 49 x P 30 mm

L'azienda si riserva il diritto di apportare modifiche tecniche ed estetiche.

ES • Indicaciones de seguridad

- **Los trabajos en la red de 230 V solo pueden ser realizados por personal técnico autorizado de conformidad con las normas y los reglamentos de instalación específicos de cada país.**
- **Antes de montar el producto, desconecte la tensión de alimentación.**

1 • Utilización reglamentaria

Encontrará las instrucciones de manejo correspondientes en http://www.esylux.com/p/EC10430008

La fuente de alimentación está diseñada para el uso del suministro de corriente de un bus DALI. Con esta fuente de alimentación, se pueden alimentar diferentes consumidores que reciben su tensión de servicio mediante el bus DALI. Para ello, conecte todos los consumidores a la salida del bus DALI de la fuente de alimentación.

Tipos de montaje
Montaje empotrado. El dispositivo se debe instalar en una caja (de montaje) adecuada **(1.1)**.

2 • Conexión

La conexión eléctrica se realiza conforme a la ilustración **(2.1)**.

L Fase 230 V
N Conductor neutro
DA+ Bus DALI
DA- Bus DALI

El bus DALI está protegido contra inversión de polaridad. Evite a toda costa una estructura de anillo del bus DALI. Se permite el resto de estructuras de red.

3 • Ajustes

El dispositivo no cuenta con elementos de ajuste. El funcionamiento no precisa mantenimiento.

4 • Puesta en marcha

Tras haber conectado correctamente todos los consumidores al bus DALI, conecte la fuente de alimentación a la red de 230 V. Si la activación de la tensión se realiza correctamente, el bus DALI recibirá tensión automáticamente.

5 • Características técnicas

Tensión de servicio	230 V ~
Tensión de salida	16 V ⎓
Corriente de salida	máx. 0,2 A
Potencia de salida	3,2 W
Contacto	máx. 2,5 mm² / borne enchufable
Tipo de protección / Clase de protección	IP 20 / II
Margen de temperaturas de servicio	0 °C...+50 °C
Medidas aprox.	Alt. 49 x anc. 49 x prof. 30 mm

Reservado el derecho a realizar cambios técnicos y estéticos.

PT • Instruções de segurança

- **Os trabalhos com corrente de 230 V apenas devem ser executados por pessoal técnico autorizado, cumprindo as normas/disposições nacionais sobre instalações.**
- **Antes da montagem do produto deve-se cortar a tensão da rede.**

1 • Utilização correcta

Encontra instruções de utilização detalhadas em http://www.esylux.com/p/EC10430008

A fonte de alimentação foi especialmente concebida para a utilização da alimentação de tensão de um bus DALI. Esta fonte de alimentação permite alimentar vários consumidores que recebem a sua tensão de serviço através do bus DALI. Para tal, ligue todos os consumidores à saída de bus DALI da fonte de alimentação.

Variantes de montagem
Montagem embutida. O aparelho deve ser montado numa caixa (de montagem) adequada **(1.1)**.

2 • Ligação

A ligação eléctrica é realizada tal como apresentado na figura **(2.1)**.

L Fase 230 V
N Condutor neutro
DA+ Bus DALI
DA- Bus DALI

O bus DALI está protegido contra ligação errada. Evite a todo o custo estabelecer uma estrutura anelar do bus DALI. Todas as outras configurações de rede são permitidas.

3 • Ajustes

O aparelho não tem quaisquer elementos de ajuste. O funcionamento está isento de manutenção.

4 • Colocação em funcionamento

Após a ligação bem-sucedida de todos os consumidores ao bus DALI, ligue a fonte de alimentação à rede eléctrica de 230 V. No caso de uma activação bem-sucedida da tensão, o bus DALI é alimentado automaticamente com tensão.

5 • Dados técnicos

Tensão de serviço	230 V ~
Tensão de saída	16 V ⎓
Corrente de saída	máx. 0,2 A
Potência de saída	3,2 W
Contacto	máx. 2,5 mm² / Terminal de encaixe
Grau/Classe de protecção	IP 20 / II
Área de temperatura operacional	0 °C...+50 °C
Dimensões aprox.	C 49 x L 49 x P 30 mm

Reservamo-nos o direito de efectuar alterações técnicas e estéticas.

RU • Указания по технике безопасности

- **Работы в сети 230 В должны осуществляться исключительно уполномоченным специалистом с учетом общепринятых местных предписаний и норм относительно установки.**
- **Перед монтажом продукта необходимо отключить сетевое напряжение.**

1 • Применение по назначению

Подробное руководство по эксплуатации вы можете найти на сайте http://www.esylux.com/p/EC10430008

Блок питания предназначен специально для использования шины DALI. С помощью этого блока питания может осуществляться электроснабжение различных потребителей, получающих рабочее напряжение через шину DALI. Для этого нужно подключить всех потребителей к шинному выходу DALI на блоке питания.

Варианты монтажа
Скрытый монтаж. Устройство нужно вмонтировать в подходящую (встроенную) розетку **(1.1)**.

2 • Подключение

Подключение осуществляется в соответствии с изображением **(2.1)**.

L Фаза 230 В
N Нейтральный провод
DA+ Шина DALI
DA Шина DALI

Шина DALI защищена от переполюсовки. В любом случае избегайте кольцевой структуры шины DALI. Любые другие сетевые конфигурации допустимы.

3 • Настройки

Устройство не имеет никаких инструментов регулировки.
Эксплуатация не требует технического обслуживания.

4 • Ввод в эксплуатацию

После подключения всех потребителей к шине DALI подключите блок питания к сети с напряжением 230 В. При успешном включении напряжения шина DALI будет автоматически обеспечиваться напряжением.

5 • Технические характеристики

Рабочеенапряжение	230 В ~
Выходное напряжение	16 В ⎓
Выходной ток	макс. 0,2 A
Выходная мощность	3,2 Вт
Контактная информация	макс. 2,5 мм² / штепсельная клемма
Степень защиты / Класс защиты	IP 20 / II
Рабочая температура	0 °C...+50 °C
Примерные размеры	Д 49 x Ш 49 x Г 30 мм

Мы оставляем за собой право на внесение изменений в технические и оптические параметры.

ESYLUX

ESYLUX GmbH | An der Strusbek 40
22926 Ahrensburg / Niemcy
info@esylux.com | www.esylux.com
MA02219200

CE EAC

PL • Instrukcje bezpieczeństwa

- **Prace przy układzie zasilania 230 V mogą być wykonywane wyłącznie przez autoryzowany personel z uwzględnieniem obowiązujących przepisów / norm instalacyjnych.**
- **Przed przystąpieniem do instalowania systemu należy wyłączyć zasilanie.**

1 • Przeznaczenie

Szczegółowe instrukcje obsługi są dostępne na stronie http://www.esylux.com/p/EC10430008

Zasilacz został specjalnie zaprojektowany do użytku z zasilaczem magistrali DALI. Za pomocą tego zasilacza można zasilać różne odbiorniki, które otrzymują napięcie przez magistralę DALI. W tym celu należy podłączyć wszystkie odbiorniki do wyjścia magistrali DALI zasilacza.

Typy instalacji
Montaż podtynkowy. Urządzenie należy zainstalować w odpowiedniej skrzynce (montażowej) **(1.1)**.

2 • Podłączenie

Połączenia elektryczne są wykonane w sposób przedstawiony na rysunku **(2.1)**.

L Faza, 230 V
N Przewód neutralny
DA+ Magistrala DALI
DA- Magistrala DALI

Magistrala DALI jest zabezpieczona przed odwrotną polaryzacją. W żadnym wypadku magistrali DALI nie należy łączyć w topologii pierścienia. Wszystkie inne struktury połączeń są dozwolone.

3 • Ustawienia

Urządzenie nie zawiera elementu ustawień. Obsługa nie wymaga konserwacji.

4 • Uruchomienie

Po pomyślnym podłączeniu wszystkich odbiorników do magistrali DALI należy podłączyć zasilacz do sieci 230 V. Po pomyślnym włączeniu zasilania magistrala DALI będzie automatycznie zasilana.

5 • Dane techniczne

Napięcie robocze	230 V ~
Napięcie wyjściowe	16 V ⎓
Prąd wyjściowy	maks. 0,2 A
Moc wyjściowa	3,2 W
Kontakt	maks. 2,5 mm^2 / zacisk wtykowy
Stopień/klasa ochrony	IP20 / II
Zakres temperatur roboczych	0°C...+50°C
Przybliżone wymiary	dł. 49 x szer. 49 x gł. 30 mm

Dane techniczne i konstrukcja mogą ulec zmianie.