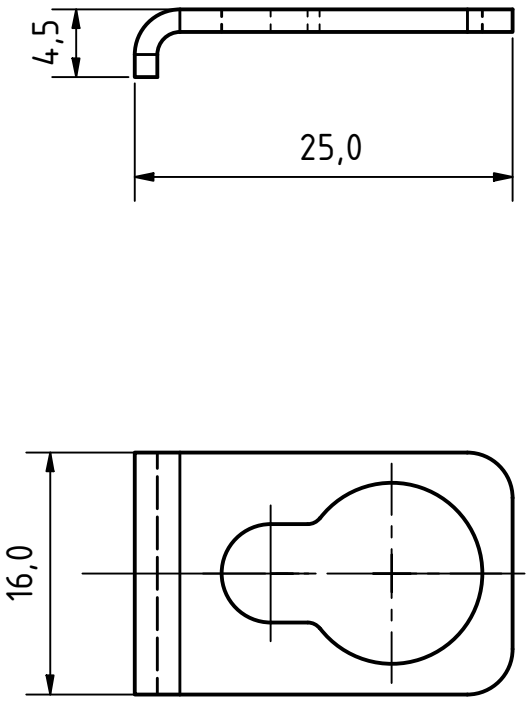

Alle Rechte vorbehalten. Vervielfältigungen jeder Art nur unter ausdrücklicher, schriftlicher Zustimmung der Fa: SL Rack GmbH

SL Rack
Schletter Ludwig

Besonderheiten:

Werkzeugnummer:	Bereich: 763,266 mm^2
Gewicht: 0,0034 kg	kg/m:
Dichte: 8,0000 g/cm^3	Volumen: 425,878 mm^3

Status	Änderungen	Datum	Name

Material:	Maßstab:
1.4301	2 : 1

	Datum	Name
Gezeichnet	26.03.2019	kw
Kontrolliert	15.04.2019	rh
Freigegeben	15.04.2019	BaueG

Oberflächenangabe:

Toleranzangaben: DIN ISO 2768-mk

Projektionsmethode:

Konstruktionsstatus:

Kunde:	Information:
Vorgangsnummer:	Information:

Bezeichnung/Kommentar/Projekt:
Potential-Ausgleichsblech

Schrägdach (Well-,Trapez-,Ziegelausf.)

Zulieferer: SL Rack GmbH

Artikelnummer: 93201-00

Speicherpfad:

1

A4