# HF-PERFORMER III für TL-D Lampen

## HF-P 118/136 TL-D III 220-240V 50/60 Hz

Der HF-Performer III ist ein robustes und kompaktes elektronisches Hochfrequenz-Vorschaltgerät. Diese überaus effiziente und flexible Lösung für MASTER TL-D eignet sich insbesondere für Anwendungen, in denen eine hohe Energieeffizienz erforderlich ist. Sie kann aber auch in Bereichen zum Einsatz kommen, wo die Beleuchtung ein komfortables Ambiente erzeugen soll oder in denen flackerfreies Licht benötigt wird.

### Produkt Daten

| Betrieb und Elektrik | |
|---|---|
| **Eingangsspannung** | 220 bis 240 V |
| **Netzfrequenz** | 50 to 60 Hz |
| **Eingangsfrequenz** | 50 bis 60 Hz |
| **Einschaltstromweite** | 0,25 ms |
| **Einschaltstrom (max.)** | 18 A |
| **Anzahl Produkte für MCB (16 A Typ B) (Nom.)** | 28 |

| Verdrahtung | |
|---|---|
| **Typ Anschlussklemme Eingang** | WAGO 251 Universalsteckverbinder [Geeignet für automatische (ALF und ADS) und manuelle Verdrahtung] |
| **Anschlussklemme sekundär** | WAGO 251 Universalsteckverbinder [Geeignet für automatische (ALF und ADS) und manuelle Verdrahtung] |

| Temperatur | |
|---|---|
| **Gehäusetemperatur-Lebensdauer (Nom)** | 80 °C |
| **Gehäusetemperatur (Max)** | 80 °C |

| Mechanik und Gehäuse | |
|---|---|
| **Gehäuse** | L 280x30x28 |
| **Schutzart (IP)** | IP20 [Fernhalten von Fingern] |
| **Nettogewicht (Stück)** | 0,202 kg |

| Genehmigung und Anwendung | |
|---|---|
| **Energieeffizienzindex** | A2 BAT |
| **Sicherheitsstandard** | IEC 61347-2-3 |
| **Umweltnorm** | ISO 14001 |
| **Zeichen & Zertifikate** | CE Zeichen ENEC Zertifikat VDE-EMV Zertifikat |
| **Umgebungstemperaturbereich** | -25 °C bis 60 °C |

| Produktdaten | |
|---|---|
| **Bestell-Produktname** | HF-P 118/136 TL-D III 220-240V 50/60 Hz |
| **Gesamtbezeichnung des Produkts** | HF-P 118/136 TL-D III 220-240V 50/60 Hz |
| **Gesamt-Produktcode** | 872790091164000 |

# HF-PERFORMER III für TL-D Lampen

| | |
|---|---|
| **Bestellcode** | 91164000 |
| **Material-Nr. (12NC)** | 913713031566 |
| **Anzahl pro Verpackung** | 1 |
| **EAN/UPC – Produkt/Kiste** | 8711500999641 |

| | |
|---|---|
| **Zähler - Pakete pro Außenkarton** | 12 |
| **EAN Umverpackung** | 8727900911640 |

## Abmessungsskizzen

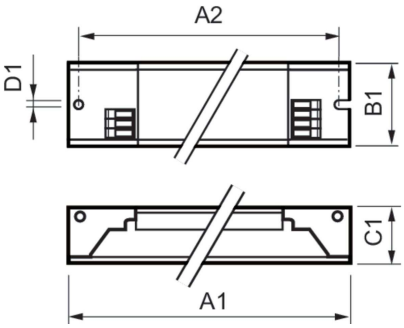


| Product | D1 | C1 | A1 | A2 | B1 |
|---|---|---|---|---|---|
| HF-P 118/136 TL-D III 220-240V 50/60 Hz | 4,2 mm | 28,0 mm | 280,0 mm | 265,0 mm | 30,0 mm |

© 2025 Signify Holding Alle Rechte vorbehalten. Signify gibt keine Zusicherungen und übernimmt keine Garantie bezüglich der Richtigkeit oder Vollständigkeit der in diesem Dokument enthaltenen Informationen und haftet nicht für Handlungen, die im Vertrauen darauf ausgeführt werden. Die in diesem Dokument vorgestellten Informationen sind, sofern keine anderslautende Vereinbarung mit Signify besteht, nicht als kommerzielles Angebot gedacht und sind nicht Teil eines Angebots oder Vertrags. Philips und das Philips Schildsymbol sind eingetragene Warenzeichen der Koninklijke Philips N.V.